stay connected

MVK-MPNIO F DI16/8

MVK ProfiNet/PROFIsafe Kompaktmodul, Metall,

sichere Eingänge bis Kat4/PLe (EN ISO 13849-1), bis SIL3 (IEC 61508), bis SILCL3 (IEC 62061)
FDI16/8 (IRT)
Ethernet 10/100 Mbit/s; Push Pull RJ45 Datenstecker
Push Pull Powerstecker, max. 12 A
M12, 5-polig, A-kodiert

Link zum Produkt

Abbildungen

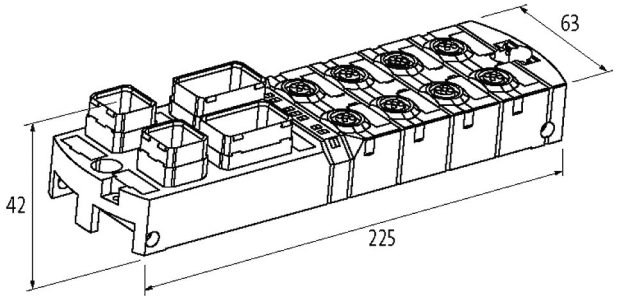

Abbildung stellvertretend

Zulassungen

c UL us Listed

Bustechnologien

PROFI NET

Safety Kennzahlen

PL	bis zu e
Kategorie	bis zu 4
PFH	1.70E-9
DC	98%
SIL	bis zu 3
SIL CL	bis zu 3
Gebrauchsdauer	20 Jahre

Die in diesem Datenblatt enthaltenen Angaben wurden mit der größtmöglichen Sorgfalt erarbeitet.
Für Richtigkeit, Vollständigkeit und Aktualität ist die Haftung auf grobes Verschulden begrenzt. Stand: 09/20

Anschlüsse	
Feldbus	Ethernet 10/100 Mbit/s; Push Pull RJ45 Datenstecker
Versorgung Sensor-System/Aktor	Push Pull Powerstecker, max. 12 A
I/O-Steckplätze	M12, 5-polig, A-kodiert
Allgemeine Daten	
Schutzart	IP67
Befestigungsart	2-Loch Schraubbefestigung
Temperaturbereich	-20...+55 °C (Lagertemperatur -40...+70 °C)
Abmessungen H×B×T	44×63×225 mm
PROFINET	
Shared Device/Input	ja, für 2 Steuerungen
Specification	V2.2, Conformance Class C (IRT)
MRP	ja
Adressierung	DCP
Sicherer Eingang	
Sensorversorgung US	24 V DC (EN 61131-2), max. 200 mA (PIN 1+5), kurzschluss- und überlastfest, oder max. 700 mA für nur einen PIN
Typ	für elektronische Sensoren oder mechanische Schalter
Diagnose	
Kommunikationsstatus	per LED
Diagnose per LED	pro Modul und Kanal
Diagnose per BUS	pro Modul und Kanal
Überwachung - Unterspannung	ja
Überwachung - keine Spannung	ja
Kurzschluss und Überlast	ja
Aktorwarnung	pro Kanal per LED und BUS
Querschlusserkennung	Sensor/Aktor
Drahtbrucherkennung	ja
Kaufmännische Daten	
EAN	4048879454209
eClass	27242604
Ursprungsland	DE
Verpackungseinheit	1
Zolltarifnummer	85389099

Die in diesem Datenblatt enthaltenen Angaben wurden mit der größtmöglichen Sorgfalt erarbeitet.
Für Richtigkeit, Vollständigkeit und Aktualität ist die Haftung auf grobes Verschulden begrenzt. Stand: 09/20