Datenblatt | Artikelnummer: 750-303

Feldbuskoppler PROFIBUS DP; 1. Generation; 12 MBd; lichtgrau

www.wago.com/750-303

RoHS Compliant ✓

BOMcheck.net

Farbe:

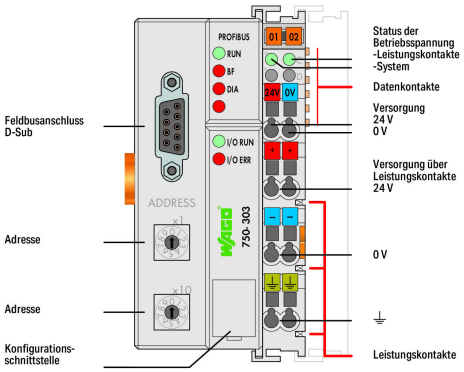

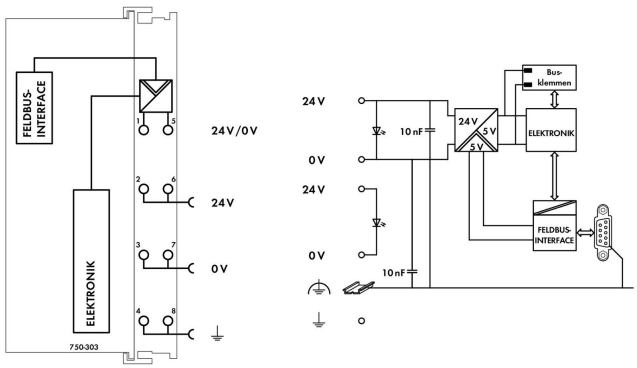

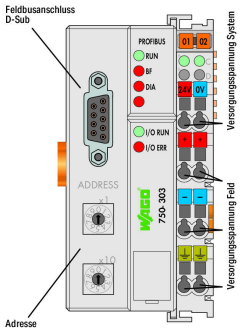

Artikelbeschreibung

Dieser Feldbuskoppler verbindet das WAGO-I/O-SYSTEM als Slave mit dem PROFIBUS-Feldbus.

Der Buskoppler erkennt alle gesteckten I/O-Module und erstellt daraus ein lokales Prozessabbild. Hierbei kann es sich um eine gemischte Anordnung von analogen (Datenaustausch wortweise) und digitalen (Datenaustausch bitweise) Modulen handeln.

Über den PROFIBUS-Feldbus wird das Abbild in den Speicher der verantwortlichen Steuerung eingeblendet.

Das lokale Prozessabbild wird in einen Eingangs- und Ausgangsdatenbereich unterteilt. Die Prozessdaten können über den PROFIBUS eingelesen und in einer Steuerung weiterverarbeitet werden. Die Prozessausgangsdaten werden über den PROFIBUS ausgegeben.

Änderungen vorbehalten. Bitte beachten Sie auch die weitere Produktdokumentation!

WAGO Contact SA
Case Postale 168 | Route de l'Industrie 19
1564 Domdidier
Telefon: +41 26 676 75 00
E-Mail: info.ch@wago.com | Web: www.wago.com/ch-de

Haben Sie Fragen zu unseren Produkten?
Wir stehen Ihnen telefonisch unter 0840 200 750 gern zur Verfügung.

Die Daten der analogen Module werden in der Reihenfolge ihrer Position nach dem Buskoppler in den automatisch erstellten Prozessabbild abgelegt. Die Bits der digitalen Module werden zu Bytes zusammengefügt und den analogen Daten angehängt. Ist die Anzahl der digitalen E/A größer als 8 Bit, beginnt der Koppler automatisch ein weiteres Byte.

Hinweis:

Berücksichtigen Sie bei Neuinstallationen mit PROFIBUS DP den Feldbuskoppler 750-333 mit erweiterten Funktionen.

Achtung: Projektierungsdateien (GSD) nötig!

Daten
Technische Daten

Kommunikation	PROFIBUS
Anzahl der Feldbusknoten am Master max.	96
Anzahl der E-/A-Punkte	6'000
Übertragungsrate	9,6 kBd … 12 MBd
Bussegmentlänge max.	1200 m
Übertragungsmedium	Cu-Kabel entsprechend EN 50170
Übertragungszeit	typ. 1 ms (10 Koppler; je 32 digitale E/A und 12 Mbaud) max. 3,3 ms
Anzahl Module pro Knoten max.	64
Ein- und Ausgangsprozessabbild (Feldbus) max.	128 Byte/128 Byte
Versorgungsspannung System	DC 24 V (-25 … +30 %); über Verdrahtungsebene (CAGE CLAMP®-Anschluss)
Stromaufnahme Systemversorgung (5 V)	350 mA
Summenstrom für Systemversorgung	1'650 mA
Versorgungsspannung Feld	DC 24 V (-25 … +30 %); über Leistungskontakte
Eingangsstrom typ. bei Nennlast (24 V)	500 mA
Netzteilwirkungsgrad typ. bei Nennlast (24 V)	87 %
Potentialtrennung	500 V System/Feld
Anzahl Leistungskontakte ausgehend	3
Stromtragfähigkeit der Leistungskontakte	10 A
Zertifizierung	PNO
Norm	EN 50170

Anschlussdaten

Anschlusstechnik: Kommunikation/Feldbus	PROFIBUS: 1 x Buchse D-Sub 9
Anschlusstechnik: Feldversorgung	6 x CAGE CLAMP®
Anschlusstechnik: Systemversorgung	2 x CAGE CLAMP®

Änderungen vorbehalten. Bitte beachten Sie auch die weitere Produktdokumentation!

WAGO Contact SA
Case Postale 168 | Route de l'Industrie 19
1564 Domdidier
Telefon: +41 26 676 75 00
E-Mail: info.ch@wago.com | Web: www.wago.com/ch-de

Haben Sie Fragen zu unseren Produkten?
Wir stehen Ihnen telefonisch unter 0840 200 750 gern zur Verfügung.

Anschlusstechnik: Gerätekonfiguration	1 x Stiftleiste; 4-polig
Anschlusstyp 1	System-/Feldversorgung
Eindrähtiger Leiter	0,08 … 2,5 mm² / 28 … 14 AWG
Feindrähtiger Leiter	0,08 … 2,5 mm² / 28 … 14 AWG
Abisolierlänge	8 … 9 mm / 0.31 … 0.35 inch

Geometrische Daten

Breite	50,5 mm / 1.988 inch
Höhe	100 mm / 3.937 inch
Tiefe	71,1 mm / 2.799 inch
Tiefe ab Oberkante Tragschiene	63,9 mm / 2.516 inch

Mechanische Daten

Montageart	Tragschiene 35

Werkstoffdaten

Farbe	lichtgrau
Gehäusewerkstoff	Polycarbonat, Polyamid 6.6
Brandlast	3.542 MJ
Gewicht	185.2 g
Konformitätskennzeichnung	CE

Umgebungsbedingungen

Umgebungstemperatur (Betrieb)	0 … 55 °C
Umgebungstemperatur (Lagerung)	-40 … 85 °C
Schutzart	IP20
Verschmutzungsgrad (5)	2 gemäß IEC 61131-2
Betriebshöhe	0 … 2000 m
Einbaulage	horizontal stehend/liegend; vertikal
Relative Feuchte (ohne Betauung)	95 %
Vibrationsfestigkeit	4g gemäß IEC 60068-2-6
Schockfestigkeit	15g gemäß IEC 60068-2-27
EMV-Störfestigkeit	gemäß EN 61000-6-2, Schiffbereich
EMV-Störaussendung	gemäß EN 61000-6-4, Schiffbereich
Beanspruchung durch Schadstoffe	gemäß IEC 60068-2-42 und IEC 60068-2-43
Zulässige Schadstoffkonzentration H_2S bei einer relativen Feuchte	10 ppm

Änderungen vorbehalten. Bitte beachten Sie auch die weitere Produktdokumentation!

WAGO Contact SA
Case Postale 168 | Route de l'Industrie 19
1564 Domdidier
Telefon: +41 26 676 75 00
E-Mail: info.ch@wago.com | Web: www.wago.com/ch-de

Haben Sie Fragen zu unseren Produkten?
Wir stehen Ihnen telefonisch unter 0840 200 750 gern zur Verfügung.

75 %	
Zulässige Schadstoffkonzentration SO_2 bei einer relativen Feuchte 75 %	25 ppm

Kaufmännische Daten

Produktgruppe	15 (I/O-System)
eCl@ss 10.0	27-24-26-07
eCl@ss 9.0	27-24-26-07
ETIM 7.0	EC001603
ETIM 6.0	EC001603
Verpackungsart	Karton
Ursprungsland	DE
GTIN	4045454659431
Zolltarifnummer	85176200000

Zulassungen / Zertifikate

Ex-Zulassungen

Logo	Zulassung	Norm	Zertifikatsname
	ATEX TUEV Nord Cert GmbH	EN 60079-0	TÜV 07 ATEX 554086 X en.
Ex nA IIC T4 Gc	**CCCEx** CQST/CNEx	CNCA-C23-01	2020312310000215
	EAC Brjansker Zertifizierungsstelle	TP TC 012/2011	EAC RU C-DE.AM02.B.00163/19
	TUEV Nord TUEV Nord Cert GmbH	IEC 60079-0	IECEx TUN 09.0001 X
	UL Underwriters Laboratories Inc. (HAZARDOUS LOCATIONS)	UL 121201	E198726 Sec.1

Länderspezifische Zulassungen

Änderungen vorbehalten. Bitte beachten Sie auch die weitere Produktdokumentation!

WAGO Contact SA
Case Postale 168 | Route de l'Industrie 19
1564 Domdidier
Telefon: +41 26 676 75 00
E-Mail: info.ch@wago.com | Web: www.wago.com/ch-de

Haben Sie Fragen zu unseren Produkten?
Wir stehen Ihnen telefonisch unter 0840 200 750 gern zur Verfügung.

Logo	Zulassung	Norm	Zertifikatsname
	KC National Radio Research Agency	Article 58-2, Clause 3	MSIP-REM-W43-FBC750

Schiff Zulassungen

Logo	Zulassung	Norm	Zertifikatsname
	ABS American Bureau of Shipping	-	19-HG1821926
	BV Bureau Veritas S.A.	-	13453/DO BV
	DNV GL Det Norske Veritas, Germanischer Lloyd	-	TAA0000194
	KR Korean Register of Shipping	-	KR HMB05880-AC001
	LR Lloyds Register	-	02/20026 (E6)
	NK Nippon Kaiji Kyokai	-	TA17255M
	PRS Polski Rejestr Statków	-	TE/2236 /880590/19
	RINA RINA Germany GmbH	-	ELE066419XG

UL-Zulassungen

Logo	Zulassung	Norm	Zertifikatsname

Änderungen vorbehalten. Bitte beachten Sie auch die weitere Produktdokumentation!

WAGO Contact SA
Case Postale 168 | Route de l'Industrie 19
1564 Domdidier
Telefon: +41 26 676 75 00
E-Mail: info.ch@wago.com | Web: www.wago.com/ch-de

Haben Sie Fragen zu unseren Produkten?
Wir stehen Ihnen telefonisch unter 0840 200 750 gern zur Verfügung.

UL UL International Netherlands B.V. (ORDINARY LOCATIONS)	UL 508	E175199 Sec.1

Passende Produkte

Tragschiene

	Art-Nr.: 210-112 Stahltragschiene; 35 x 7,5 mm; 1 mm dick; 2 m lang; gelocht; entsprechend EN 60715; Lochbreite 25 mm; Lochabstand 36 mm; silberfarben	www.wago.com/210-112
	Art-Nr.: 210-113 Stahltragschiene; 35 x 7,5 mm; 1 mm dick; 2 m lang; ungelocht; entsprechend EN 60715; silberfarben	www.wago.com/210-113
	Art-Nr.: 210-114 Stahltragschiene; 35 x 15 mm; 1,5 mm dick; 2 m lang; ungelocht; ähnlich EN 60715; silberfarben	www.wago.com/210-114
	Art-Nr.: 210-115 Stahltragschiene; 35 x 7,5 mm; 1 mm dick; 2 m lang; gelocht; entsprechend EN 60715; Lochbreite 18 mm; Lochabstand 25 mm; silberfarben	www.wago.com/210-115
	Art-Nr.: 210-118 Stahltragschiene; 35 x 15 mm; 2,3 mm dick; 2 m lang; ungelocht; entsprechend EN 60715; silberfarben	www.wago.com/210-118
	Art-Nr.: 210-196 Aluminiumtragschiene; 35 x 8,2 mm; 1,6 mm dick; 2 m lang; ungelocht; ähnlich EN 60715; silberfarben	www.wago.com/210-196
	Art-Nr.: 210-197 Stahltragschiene; 35 x 15 mm; 1,5 mm dick; 2 m lang; gelocht; ähnlich EN 60715; silberfarben	www.wago.com/210-197
	Art-Nr.: 210-198 Kupfertragschiene; 35 x 15 mm; 2,3 mm dick; 2 m lang; ungelocht; entsprechend EN 60715; kupferfarben	www.wago.com/210-198
	Art-Nr.: 210-504 Stahltragschiene; 35 x 7,5 mm; 1 mm dick; 2 m lang; gelocht; bandverzinkt; entsprechend EN 60715	www.wago.com/210-504
	Art-Nr.: 210-505 Stahltragschiene; 35 x 7,5 mm; 1 mm dick; 2 m lang; ungelocht; bandverzinkt; entsprechend EN 60715; silberfarben	www.wago.com/210-505
	Art-Nr.: 210-506 Stahltragschiene; 35 x 15 mm; 1,5 mm dick; 2 m lang; ungelocht; bandverzinkt; ähnlich EN 60715; silberfarben	www.wago.com/210-506
	Art-Nr.: 210-508 Stahltragschiene; 35 x 15 mm; 1,5 mm dick; 2 m lang; gelocht; bandverzinkt; ähnlich EN 60715; silberfarben	www.wago.com/210-508

Systemgehäuse

	Art-Nr.: 850-804 IP65-Systemgehäuse; Edelstahl; BxHxT (400x123x200 mm); 4 x M20-, 16 x M16-, 28 xM12-Verschraubung	www.wago.com/850-804

Änderungen vorbehalten. Bitte beachten Sie auch die weitere Produktdokumentation!

WAGO Contact SA
Case Postale 168 | Route de l'Industrie 19
1564 Domdidier
Telefon: +41 26 676 75 00
E-Mail: info.ch@wago.com | Web: www.wago.com/ch-de

Haben Sie Fragen zu unseren Produkten?
Wir stehen Ihnen telefonisch unter 0840 200 750 gern zur Verfügung.

	Art-Nr.: 850-804/000-001 IP65-Systemgehäuse; Edelstahl; BxHxT (400x123x200 mm); 2 x M20-, 13 x M16-, 32 x M12-Verschraubung	www.wago.com/850-804/000-001
	Art-Nr.: 850-805 IP65-Systemgehäuse; Edelstahl; BxHxT (600x123x200 mm); 4 x M20-, 19 x M16-, 67 x M12-Verschraubung	www.wago.com/850-805
	Art-Nr.: 850-814/002-000 IP65-Systemgehäuse; Stahlblech (RAL 7035); BxHxT (200x120x200 mm); ohne Flanschplatte	www.wago.com/850-814/002-000
	Art-Nr.: 850-815/002-000 IP65-Systemgehäuse; Stahlblech (RAL 7035); BxHxT (300x120x200 mm); ohne Flanschplatte	www.wago.com/850-815/002-000
	Art-Nr.: 850-816/002-000 IP65-Systemgehäuse; Stahlblech (RAL 7035); BxHxT (400x120x200 mm); ohne Flanschplatte	www.wago.com/850-816/002-000
	Art-Nr.: 850-817/002-000 IP65-Systemgehäuse; Stahlblech (RAL 7035); BxHxT (600x120x200 mm); ohne Flanschplatte	www.wago.com/850-817/002-000
	Art-Nr.: 850-825 IP65-Systemgehäuse; Aluminium (RAL 7032); BxHxT (160x100x160 mm); 9 x M12, 4 x M20	www.wago.com/850-825
	Art-Nr.: 850-826 IP65-Systemgehäuse; Aluminium (RAL 7032); BxHxT (240x100x160 mm); 4 x M20-, 4 x M16-, 14 x M12-Verschraubung	www.wago.com/850-826
	Art-Nr.: 850-826/002-000 IP65-Systemgehäuse; Aluminium (RAL 7035); BxHxT (240x100x160 mm); 4 x M20-, 4 x M16-, 14 x M12-Verschraubung	www.wago.com/850-826/002-000
	Art-Nr.: 850-827 IP65-Systemgehäuse; Aluminium (RAL 7032); BxHxT (320x100x160 mm); 4 x M20-, 8 x M16-, 17 x M12-Verschraubung	www.wago.com/850-827
	Art-Nr.: 850-827/002-000 IP65-Systemgehäuse; Aluminium (RAL 7035); BxHxT (320x100x160 mm); 4 x M20-, 8 x M16-, 17 x M12-Verschraubung	www.wago.com/850-827/002-000
	Art-Nr.: 850-828 IP65-Systemgehäuse; Aluminium (RAL 7032); BxHxT (480x100x160 mm); 4 x M20-, 10 x M16-, 35 x M12-Verschraubung	www.wago.com/850-828
	Art-Nr.: 850-828/002-000 IP65-Systemgehäuse; Aluminium (RAL 7035); BxHxT (480x100x160 mm); 4 x M20-, 10 x M16-, 35 x M12-Verschraubung	www.wago.com/850-828/002-000
	Art-Nr.: 850-834 IP65-Systemgehäuse; Polyester (RAL 7032); BxHxT (164x100x164 mm); 9 x M12, 4 x M20	www.wago.com/850-834
	Art-Nr.: 850-835 IP65-Systemgehäuse; Polyester (RAL 7032); BxHxT (244x100x164 mm); 4 x M20-, 4 x M16-, 14 x M12-	www.wago.com/850-835

Änderungen vorbehalten. Bitte beachten Sie auch die weitere Produktdokumentation!

WAGO Contact SA
Case Postale 168 | Route de l'Industrie 19
1564 Domdidier
Telefon: +41 26 676 75 00
E-Mail: info.ch@wago.com | Web: www.wago.com/ch-de

Haben Sie Fragen zu unseren Produkten?
Wir stehen Ihnen telefonisch unter 0840 200 750 gern zur Verfügung.

	Verschraubung	
	Art-Nr.: 850-836 IP65-Systemgehäuse; Polyester (RAL 7032); BxHxT (324x100x164 mm); 4 x M20-, 8 x M16-, 17 x M12-Verschraubung	www.wago.com/850-836

Beschriftungsmaterial

	Art-Nr.: 2009-145 Mini-WSB Inline; für Smart Printer; 1700 Stück auf Rolle; dehnbar 5 - 5,2 mm; unbedruckt; aufrastbar; weiß	www.wago.com/2009-145
	Art-Nr.: 2009-145/000-002 Mini-WSB Inline; für Smart Printer; 1700 Stück auf Rolle; dehnbar 5 - 5,2 mm; unbedruckt; aufrastbar; gelb	www.wago.com/2009-145/000-002
	Art-Nr.: 2009-145/000-005 Mini-WSB Inline; für Smart Printer; 1700 Stück auf Rolle; dehnbar 5 - 5,2 mm; unbedruckt; aufrastbar; rot	www.wago.com/2009-145/000-005
	Art-Nr.: 2009-145/000-006 Mini-WSB Inline; für Smart Printer; 1700 Stück auf Rolle; dehnbar 5 - 5,2 mm; unbedruckt; aufrastbar; blau	www.wago.com/2009-145/000-006
	Art-Nr.: 2009-145/000-007 Mini-WSB Inline; für Smart Printer; 1700 Stück auf Rolle; dehnbar 5 - 5,2 mm; unbedruckt; aufrastbar; grau	www.wago.com/2009-145/000-007
	Art-Nr.: 2009-145/000-012 Mini-WSB Inline; für Smart Printer; 1700 Stück auf Rolle; dehnbar 5 - 5,2 mm; unbedruckt; aufrastbar; orange	www.wago.com/2009-145/000-012
	Art-Nr.: 2009-145/000-023 Mini-WSB Inline; für Smart Printer; 1700 Stück auf Rolle; dehnbar 5 - 5,2 mm; unbedruckt; aufrastbar; grün	www.wago.com/2009-145/000-023
	Art-Nr.: 2009-145/000-024 Mini-WSB Inline; für Smart Printer; 1700 Stück auf Rolle; dehnbar 5 - 5,2 mm; unbedruckt; aufrastbar; violett	www.wago.com/2009-145/000-024
	Art-Nr.: 248-501 Mini-WSB-Schnellbeschriftungssystem; unbedruckt; Schildchenbreite 5 mm; 10 Streifen à 10 Schilder pro Karte	www.wago.com/248-501
	Art-Nr.: 248-501/000-002 Mini-WSB-Beschriftungskarte; als Karte; nicht dehnbar; unbedruckt; aufrastbar; gelb	www.wago.com/248-501/000-002
	Art-Nr.: 248-501/000-005 Mini-WSB-Beschriftungskarte; als Karte; nicht dehnbar; unbedruckt; aufrastbar; rot	www.wago.com/248-501/000-005
	Art-Nr.: 248-501/000-006 Mini-WSB-Beschriftungskarte; als Karte; nicht dehnbar; unbedruckt; aufrastbar; blau	www.wago.com/248-501/000-006

Änderungen vorbehalten. Bitte beachten Sie auch die weitere Produktdokumentation!

WAGO Contact SA
Case Postale 168 | Route de l'Industrie 19
1564 Domdidier
Telefon: +41 26 676 75 00
E-Mail: info.ch@wago.com | Web: www.wago.com/ch-de

Haben Sie Fragen zu unseren Produkten?
Wir stehen Ihnen telefonisch unter 0840 200 750 gern zur Verfügung.

	Art-Nr.: 248-501/000-007 Mini-WSB-Beschriftungskarte; als Karte; nicht dehnbar; unbedruckt; aufrastbar; grau	www.wago.com/248-501/000-007
	Art-Nr.: 248-501/000-012 Mini-WSB-Beschriftungskarte; als Karte; nicht dehnbar; unbedruckt; aufrastbar; orange	www.wago.com/248-501/000-012
	Art-Nr.: 248-501/000-017 Mini-WSB-Beschriftungskarte; als Karte; nicht dehnbar; unbedruckt; aufrastbar; hellgrün	www.wago.com/248-501/000-017
	Art-Nr.: 248-501/000-023 Mini-WSB-Beschriftungskarte; als Karte; nicht dehnbar; unbedruckt; aufrastbar; grün	www.wago.com/248-501/000-023
	Art-Nr.: 248-501/000-024 Mini-WSB-Beschriftungskarte; als Karte; nicht dehnbar; unbedruckt; aufrastbar; violett	www.wago.com/248-501/000-024
	Art-Nr.: 750-100 Beschriftungskarte; als Bogen DIN A4; unbedruckt; weiß	www.wago.com/750-100
	Art-Nr.: 750-103 Gruppenschildträger; transparent	www.wago.com/750-103
	Art-Nr.: 750-106 Gruppenschildträger; transparent	www.wago.com/750-106
Schirmanschluss		
	Art-Nr.: 790-108 Schirmklemmbügel; 11 mm breit; kontaktierbarer Schirmdurchmesser; 3 … 8 mm	www.wago.com/790-108
	Art-Nr.: 790-116 Schirmklemmbügel; 19 mm breit; kontaktierbarer Schirmdurchmesser; 7 … 16 mm	www.wago.com/790-116
	Art-Nr.: 790-124 Schirmklemmbügel; 27 mm breit; kontaktierbarer Schirmdurchmesser; 6 … 24 mm	www.wago.com/790-124
	Art-Nr.: 790-140 Schirmklemmbügel; kontaktierbarer Schirmdurchmesser	www.wago.com/790-140
	Art-Nr.: 790-208 Schirmklemmbügel; 12,4 mm breit; 3 … 8 mm	www.wago.com/790-208
	Art-Nr.: 790-216 Schirmklemmbügel; 21,8 mm breit; 6 … 16 mm	www.wago.com/790-216
	Art-Nr.: 790-220 Schirmklemmbügel; 30 mm breit; 6 … 20 mm	www.wago.com/790-220
Leitungen und Steckverbinder		
	Art-Nr.: 750-960	

Änderungen vorbehalten. Bitte beachten Sie auch die weitere Produktdokumentation!

WAGO Contact SA
Case Postale 168 | Route de l'Industrie 19
1564 Domdidier
Telefon: +41 26 676 75 00
E-Mail: info.ch@wago.com | Web: www.wago.com/ch-de

Haben Sie Fragen zu unseren Produkten?
Wir stehen Ihnen telefonisch unter 0840 200 750 gern zur Verfügung.

	PROFIBUS-Feldbusstecker; mit D-Sub-Stecker; 9-polig; lichtgrau	www.wago.com/750-960

Allgemeines Zubehör

	Art-Nr.: 750-921 Bluetooth®-Adapter; lichtgrau	www.wago.com/750-921
	Art-Nr.: 750-923 Konfigurationsleitung; USB-Anschluss; Länge 2,5 m; schwarz	www.wago.com/750-923
	Art-Nr.: 750-923/000-001 Konfigurationsleitung; USB-Anschluss; Länge 5 m	www.wago.com/750-923/000-001

Downloads

Dokumentation

Handbuch

PROFIBUS DP/FMS Feldbuskoppler EN 50170, 12 MBaud, digitale und analoge Signale / EN 50170, 1,5 MBaud, digitale und analoge Signale	V 2.4.2	pdf 4.8 MB	Download

Ausschreibungstext

750-303 doc - Datei	21.07.2017	doc 30.2 kB	Download
750-303 X81 - Datei	19.02.2019	xml 6.6 kB	Download

Systembeschreibung

I/O-System – Serie 750/753 Allgemeine Produktinformationen		pdf 1.7 MB	Download
Einsatz in explosionsgefährdeten Bereichen Begriffsdefinition, Kennzeichnung und Errichtungsbestimmungen	V 1.0.0	pdf 1.0 MB	Download
Übersicht Zulassungen WAGO-I/O-SYSTEM 750		pdf 776.0 kB	Download

Weitere Informationen

Entsorgung; Elektro- und Elektronikgeräte, Verpackung	V 1.0.0	pdf 269.1 kB	Download

Änderungen vorbehalten. Bitte beachten Sie auch die weitere Produktdokumentation!

WAGO Contact SA
Case Postale 168 | Route de l'Industrie 19
1564 Domdidier
Telefon: +41 26 676 75 00
E-Mail: info.ch@wago.com | Web: www.wago.com/ch-de

Haben Sie Fragen zu unseren Produkten?
Wir stehen Ihnen telefonisch unter 0840 200 750 gern zur Verfügung.

Runtime Software

Firmware

Firmware: 750-303 Feldbuskoppler PROFIBUS DP; 1. Generation; 12 MBd; lichtgrau	12 28.03.2019	zip 358.6 kB	Download

CAD/CAE-Daten

CAD Daten

2D/3D Modelle 750-303	URL	Download

CAE Daten

EPLAN Data Portal 750-303	URL	Download
WSCAD Universe 750-303	URL	Download
ZUKEN Portal 750-303	URL	Download

Gerätedateien

Gerätetreiber

WAGO USB Service Kabel Treiber / Serie 750 und 857	6.5.3.0 10.09.2014	zip 4.8 MB	Download

Gerätebeschreibungsdatei

750-910; GSD-Dateien für PROFIBUS / Serie 750, 752, 755, 758 und 767	6.6 15.01.2021	zip 5.2 MB	Download

Handhabungshinweise

Produktfamilie

I/O-System Serie 750/753

Die dezentrale Peripherie für alle Anwendungen: Das WAGO-I/O-SYSTEM 750 bietet mit weit über 500 I/O-Modulen und Feldbuskopplern alle Funktionen, die Sie für Ihre Automation benötigen – für jeden Feldbus.

Alle Produkte der Familie anzeigen

Änderungen vorbehalten. Bitte beachten Sie auch die weitere Produktdokumentation!

WAGO Contact SA
Case Postale 168 | Route de l'Industrie 19
1564 Domdidier
Telefon: +41 26 676 75 00
E-Mail: info.ch@wago.com | Web: www.wago.com/ch-de

Haben Sie Fragen zu unseren Produkten?
Wir stehen Ihnen telefonisch unter 0840 200 750 gern zur Verfügung.