Datenblatt | Artikelnummer: 750-889

Controller KNX IP

www.wago.com/750-889

Farbe:

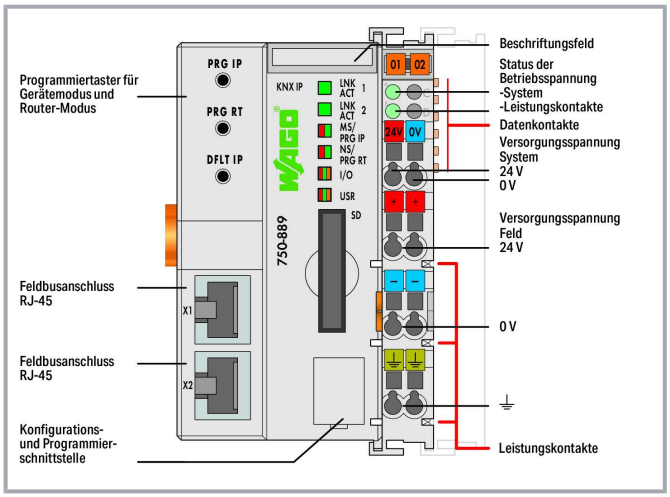

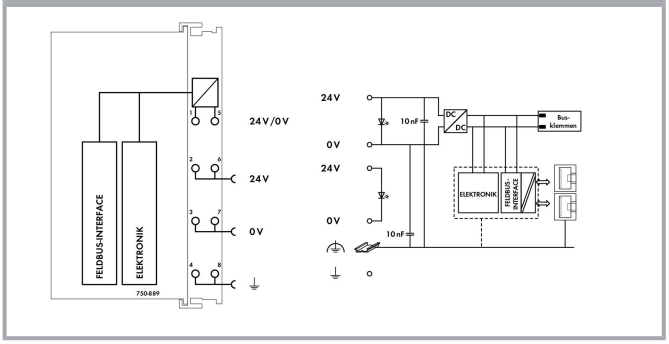

Artikelbeschreibung

Der Controller kann bis zu zwei logische KNX-Geräte gleichzeitig beinhalten.

—

Änderungen vorbehalten. Bitte beachten Sie auch die weitere Produktdokumentation!

WAGO Contact SA
Case Postale 168 | Route de l'Industrie 19
1564 Domdidier
Telefon: +41 26 676 75 00
E-Mail: info.ch@wago.com | Web: www.wago.com/ch-de

Haben Sie Fragen zu unseren Produkten?
Wir stehen Ihnen telefonisch unter 0840 200 750 gern zur Verfügung.

- 1. In Verbindung mit dem WAGO-I/O-SYSTEM kann der Controller KNX IP als freiprogrammierbarer Anwendungssteuerung in Netzwerken KNX IP eingesetzt werden. Digitale und analoge Ein-/Ausgangsmodule und Sondermodule der Serien 750/753 werden von dem Controller unterstützt. Der Controller eignet sich für Datenübertragungen von 10/100 Mbit/s. Er ist programmierbar gemäß IEC 61131-3. Über die Programmierung lassen sich KNX-Objekte beliebigen Typs (EIS/DPT) anlegen. Zur Programmierung stehen vorgefertigte Funktionsblöcke in Bibliotheken auf der WAGO-Homepage bereit. Der Controller unterstützt maximal 253 Kommunikationsobjekte und 254 Gruppenadressen /Assoziationen.
- 2. Der Controller KNX IP 750-889 kann im Verbund mit der KNX/EIB/TP1-Modul als Router an einem IP-Backbone (ETHERNET) betrieben werden. Für die Router-Funktionalität ist keine IEC-Applikation erforderlich.

Die Konfiguration und Inbetriebnahme beider Geräte erfolgt innerhalb der ETS mit der WAGO-Produktdatenbank. Sie enthält ein Plug-in, das sich automatisch installiert und zur Konfiguration geöffnet wird.

Der Controller KNX IP verfügt über einen integrierten 2-Port-Switch 10/100 Mbit/s und ermöglicht somit den einfachen Aufbau einer Linienstruktur ohne zusätzliche Netzwerkkomponenten. Es sollten maximal 20 Steuerungen in Reihe verkabelt werden.

Für web-basierte Anwendungen steht ein interner Server zur Verfügung.

Der Controller stellt 1024 kbyte Programmspeicher, 1024 kbyte Datenspeicher und 32 kbyte Retain-Speicher zur Verfügung. Er ist multitasking-fähig, verfügt über eine gepufferte Echtzeituhr und basiert auf einer 32-Bit-CPU.

Der Controller bietet eine Vielzahl an Anwendungsprotokollen, die zur Steuerung (MODBUS, KNXnet/IP) oder für die Verwaltung und Diagnose des Systems (HTTP, BootP, DHCP, DNS, AutoIP, SNTP, FTP, SNMP und SMTP) vom Anwender genutzt werden können.

Die Anzahl der von dem Controller KNX IP unterstützen KNX/EIB/TP1-Modulen (753-646) ist applikationsabhängig.

Daten

Hinweise

Hinweis	Das WAGO-ETS3/4-Plug-in ist Bestandteil der WAGO-ETS3-Produktdatenbank und ist als Download unter www.wago.com kostenlos erhältlich.

Technische Daten

Kommunikation	KNX IP Modbus (TCP, UDP) ETHERNET
ETHERNET-Protokolle	HTTP BootP DHCP DNS AutoIP SNTP FTP SNMP V3 SMTP

Änderungen vorbehalten. Bitte beachten Sie auch die weitere Produktdokumentation!

WAGO Contact SA
Case Postale 168 | Route de l'Industrie 19
1564 Domdidier
Telefon: +41 26 676 75 00
E-Mail: info.ch@wago.com | Web: www.wago.com/ch-de

Haben Sie Fragen zu unseren Produkten?
Wir stehen Ihnen telefonisch unter 0840 200 750 gern zur Verfügung.

Visualisierung	Web-Visu
CPU	32 Bit
Programmiersprachen gemäß IEC 61131-3	Anweisungsliste (AWL) Kontaktplan (KOP) Funktionsplan (FUP), Signalflussplan (CFC) Strukturierter Text (ST) Ablaufsprache (AS)
Programmierumgebung	WAGO-I/O-*PRO* V2.3 (basierend auf CODESYS V2.3)
Konfigurationsmöglichkeiten	WAGO-I/O-*CHECK* Web-Based-Management
Gerätespezifikation	KNX/TP1-Bus-Spezifikation: 1.0
Netzwerklänge max.	≤ 2000 m; max. 20 Controller in Reihe
Übertragungsrate (Kommunikation/Feldbus 1)	10/100 Mbit/s
Übertragungsrate	10/100 Mbit/s
Bussegmentlänge max.	100 m
Übertragungsmedium (Kommunikation/Feldbus)	S-UTP; 100 Ω; Cat. 5
Programmspeicher	1024 KB
Datenspeicher	1024 KB
Remanentspeicher Software	32 kbyte
Speicher für Feldbus-Eingangsvariablen max.	512 Byte
Speicher für Feldbus-Ausgangsvariablen max.	512 Byte
Speicherkartentyp	SD und SDHC bis 32 GB (Alle zugesicherten Eigenschaften sind nur in Verbindung mit der WAGO-Speicherkarte gültig.)
Speicherkartensteckplatz	Push/Push-Mechanismus; Abdeckungsklappe plombierbar
Anzahl Module pro Knoten max.	250
Anzahl Module ohne Busverlängerung max.	64
Ein- und Ausgangsprozessabbild (Feldbus) max.	1020 Worte/1020 Worte
Gerätespezifisch	Anzahl Gruppenadressen: 254; Anzahl Kommunikationsobjekte: 253
Anzeigeelemente	LED (LINK/ACT) grün: Verbindung Netzwerk Port 1 … 2; LED (MS /PRG IP, NS/PRG RT) rot/grün: Programmiermodus IP-Device, Router; LED (I/O, USR) rot/grün/orange: Status Lokalbus, durch User programmierbarer Status; LED (A, B) grün: Status Systemversorgung, Feldversorgung
Versorgungsspannung System	DC 24 V (-25 … +30 %); über Verdrahtungsebene (CAGE CLAMP®-Anschluss)
Eingangsstrom typ. bei Nennlast (24 V)	500 mA
Netzteilwirkungsgrad typ. bei Nennlast (24 V)	90 %
Stromaufnahme Systemversorgung (5 V)	450 mA
Summenstrom für Systemversorgung	1'700 mA
Versorgungsspannung Feld	DC 24 V (-25 … +30 %); über Leistungskontakte

Änderungen vorbehalten. Bitte beachten Sie auch die weitere Produktdokumentation!

WAGO Contact SA
Case Postale 168 | Route de l'Industrie 19
1564 Domdidier
Telefon: +41 26 676 75 00
E-Mail: info.ch@wago.com | Web: www.wago.com/ch-de

Haben Sie Fragen zu unseren Produkten?
Wir stehen Ihnen telefonisch unter 0840 200 750 gern zur Verfügung.

Stromtragfähigkeit der Leistungskontakte	10 A
Anzahl Leistungskontakte ausgehend	3
Potentialtrennung	500 V System/Feld
KNX-zertifiziert	IP-Controller: 61/8316/08; IP-Router: 61/8317/08

Anschlussdaten

Anschlusstechnik: Kommunikation/Feldbus	KNX IP: 2 x RJ-45; Modbus TCP/UDP: 2 x RJ-45
Anschlusstechnik: Systemversorgung	2 x CAGE CLAMP®
Anschlusstechnik: Feldversorgung	6 x CAGE CLAMP®
Anschlusstyp 1	System-/Feldversorgung
Eindrähtiger Leiter	0,08 … 2,5 mm² / 28 … 14 AWG
Feindrähtiger Leiter	0,08 … 2,5 mm² / 28 … 14 AWG
Abisolierlänge	8 … 9 mm / 0.31 … 0.35 inch
Anschlusstechnik: Gerätekonfiguration	1 x Stiftleiste; 4-polig

Geometrische Daten

Breite	61,5 mm / 2.421 inch
Höhe	100 mm / 3.937 inch
Tiefe	71,9 mm / 2.831 inch
Tiefe ab Oberkante Tragschiene	64,7 mm / 2.547 inch

Mechanische Daten

Gewicht	192 g
Farbe	grau
Gehäusewerkstoff	Polycarbonat, Polyamid 6.6
Konformitätskennzeichnung	CE

Umgebungsbedingungen

Umgebungstemperatur (Betrieb)	0 … 55 °C
Umgebungstemperatur (Lagerung)	-25 … 85 °C
Schutzart	IP20
Verschmutzungsgrad (5)	2 gemäß IEC 61131-2
Betriebshöhe	ohne Temperatur-Derating: 0 … 2000 m; mit Temperatur-Derating: 2000 … 5000 m (0,5 K/100 m); max: 5000 m
Relative Feuchte (ohne Betauung)	95 %
Einbaulage	beliebig

Änderungen vorbehalten. Bitte beachten Sie auch die weitere Produktdokumentation!

WAGO Contact SA
Case Postale 168 | Route de l'Industrie 19
1564 Domdidier
Telefon: +41 26 676 75 00
E-Mail: info.ch@wago.com | Web: www.wago.com/ch-de

Haben Sie Fragen zu unseren Produkten?
Wir stehen Ihnen telefonisch unter 0840 200 750 gern zur Verfügung.

Montageart	Tragschiene 35
Vibrationsfestigkeit	4g gemäß IEC 60068-2-6
Schockfestigkeit	15g gemäß IEC 60068-2-27
EMV-Störfestigkeit	gemäß EN 61000-6-2
EMV-Störaussendung	gemäß EN 61000-6-3
Beanspruchung durch Schadstoffe	gemäß IEC 60068-2-42 und IEC 60068-2-43
Brandlast	2.665 MJ
Zulässige Schadstoffkonzentration H_2S bei einer relativen Feuchte 75 %	10 ppm
Zulässige Schadstoffkonzentration SO_2 bei einer relativen Feuchte 75 %	25 ppm

Kaufmännische Daten

eCl@ss 10.0	27-24-26-07
eCl@ss 9.0	27-24-26-07
ETIM 7.0	EC000236
ETIM 6.0	EC000236
VPE (UVPE)	1 Stück
Verpackungsart	Karton
Ursprungsland	DE
GTIN	4055143093330
Zolltarifnummer	85371091990

Zulassungen / Zertifikate

Ex-Zulassungen

Logo	Zulassung	Norm	Zertifikatsname
	UL Underwriters Laboratories Inc. (HAZARDOUS LOCATIONS)	UL 121201	E198726 Sec.1

Länderspezifische Zulassungen

Logo	Zulassung	Norm	Zertifikatsname
	KC National Radio Research Agency	Article 58-2, Clause 3	MSIP-REM-W43-PFC750

Schiff Zulassungen

Logo	Zulassung	Norm	Zertifikatsname
	ABS	-	19-HG1821926

Änderungen vorbehalten. Bitte beachten Sie auch die weitere Produktdokumentation!

WAGO Contact SA
Case Postale 168 | Route de l'Industrie 19
1564 Domdidier
Telefon: +41 26 676 75 00
E-Mail: info.ch@wago.com | Web: www.wago.com/ch-de

Haben Sie Fragen zu unseren Produkten?
Wir stehen Ihnen telefonisch unter 0840 200 750 gern zur Verfügung.

	American Bureau of Shipping		
	DNV GL Det Norske Veritas, Germanischer Lloyd	-	TAA0000194
	LR Lloyds Register EMEA	-	02/20026 (E6)
	PRS Polski Rejestr Statków	-	TE/2236 /880590/19
	RINA RINA Germany GmbH	-	ELE066419XG

UL-Zulassungen

Logo	Zulassung	Norm	Zertifikatsname
	UL UL International Netherlands B.V. (ORDINARY LOCATIONS)	UL 508	E175199 Sec.1

Notwendiges Zubehör

Speicherkarte

Speicherkarte

	Art-Nr.: 758-879/000-001 Speicherkarte SD; SLC-NAND; 2 GByte; Temperatur -40 bis 90 °C	www.wago.com/758-879 /000-001
	Art-Nr.: 758-879/000-2108 Speicherkarte SD; pSLC-NAND; 8 GB; Temperaturbereich -40 … 90 °C	www.wago.com/758-879 /000-2108

Optionales Zubehör

Beschriftungsmaterial

Gruppenschildträger

Änderungen vorbehalten. Bitte beachten Sie auch die weitere Produktdokumentation!

WAGO Contact SA
Case Postale 168 | Route de l'Industrie 19
1564 Domdidier
Telefon: +41 26 676 75 00
E-Mail: info.ch@wago.com | Web: www.wago.com/ch-de

Haben Sie Fragen zu unseren Produkten?
Wir stehen Ihnen telefonisch unter 0840 200 750 gern zur Verfügung.

Art-Nr.: 750-106
Gruppenschildträger

www.wago.com/750-106

Einsteckschild

Art-Nr.: 750-100
Beschriftungskarte; als Bogen DIN A4; unbedruckt

www.wago.com/750-100

Beschriftungsschild

Art-Nr.: 2009-145/000-006
Mini-WSB Inline; für Smart Printer; 1700 Stück auf Rolle; dehnbar 5 - 5,2 mm; unbedruckt; aufrastbar; blau

www.wago.com/2009-145/000-006

Art-Nr.: 2009-145
Mini-WSB Inline; für Smart Printer; 1700 Stück auf Rolle; dehnbar 5 - 5,2 mm; unbedruckt; aufrastbar; weiß

www.wago.com/2009-145

Art-Nr.: 2009-145/000-002
Mini-WSB Inline; für Smart Printer; 1700 Stück auf Rolle; dehnbar 5 - 5,2 mm; unbedruckt; aufrastbar; gelb

www.wago.com/2009-145/000-002

Art-Nr.: 2009-145/000-007
Mini-WSB Inline; für Smart Printer; 1700 Stück auf Rolle; dehnbar 5 - 5,2 mm; unbedruckt; aufrastbar; grau

www.wago.com/2009-145/000-007

Art-Nr.: 2009-145/000-005
Mini-WSB Inline; für Smart Printer; 1700 Stück auf Rolle; dehnbar 5 - 5,2 mm; unbedruckt; aufrastbar; rot

www.wago.com/2009-145/000-005

Art-Nr.: 2009-145/000-012
Mini-WSB Inline; für Smart Printer; 1700 Stück auf Rolle; dehnbar 5 - 5,2 mm; unbedruckt; aufrastbar; orange

www.wago.com/2009-145/000-012

Art-Nr.: 2009-145/000-023
Mini-WSB Inline; für Smart Printer; 1700 Stück auf Rolle; dehnbar 5 - 5,2 mm; unbedruckt; aufrastbar; grün

www.wago.com/2009-145/000-023

Art-Nr.: 2009-145/000-024
Mini-WSB Inline; für Smart Printer; 1700 Stück auf Rolle; dehnbar 5 - 5,2 mm; unbedruckt; aufrastbar; violett

www.wago.com/2009-145/000-024

Art-Nr.: 248-501/000-006
Mini-WSB-Beschriftungskarte; als Karte; nicht dehnbar; unbedruckt; aufrastbar; blau

www.wago.com/248-501/000-006

Art-Nr.: 248-501/000-007
Mini-WSB-Beschriftungskarte; als Karte; nicht dehnbar; unbedruckt; aufrastbar; grau

www.wago.com/248-501/000-007

Änderungen vorbehalten. Bitte beachten Sie auch die weitere Produktdokumentation!

WAGO Contact SA
Case Postale 168 | Route de l'Industrie 19
1564 Domdidier
Telefon: +41 26 676 75 00
E-Mail: info.ch@wago.com | Web: www.wago.com/ch-de

Haben Sie Fragen zu unseren Produkten?
Wir stehen Ihnen telefonisch unter 0840 200 750 gern zur Verfügung.

	Art-Nr.: 248-501/000-002 Mini-WSB-Beschriftungskarte; als Karte; nicht dehnbar; unbedruckt; aufrastbar; gelb	www.wago.com/248-501/000-002
	Art-Nr.: 248-501/000-012 Mini-WSB-Beschriftungskarte; als Karte; nicht dehnbar; unbedruckt; aufrastbar; orange	www.wago.com/248-501/000-012
	Art-Nr.: 248-501 Mini-WSB-Beschriftungskarte; als Karte; nicht dehnbar; unbedruckt; aufrastbar; weiß	www.wago.com/248-501
	Art-Nr.: 248-501/000-017 Mini-WSB-Beschriftungskarte; als Karte; nicht dehnbar; unbedruckt; aufrastbar; hellgrün	www.wago.com/248-501/000-017
	Art-Nr.: 248-501/000-005 Mini-WSB-Beschriftungskarte; als Karte; nicht dehnbar; unbedruckt; aufrastbar; rot	www.wago.com/248-501/000-005
	Art-Nr.: 248-501/000-023 Mini-WSB-Beschriftungskarte; als Karte; nicht dehnbar; unbedruckt; aufrastbar; grün	www.wago.com/248-501/000-023
Beschriftungsadapter		
	Art-Nr.: 750-103 Gruppenschildträger	www.wago.com/750-103
Systemgehäuse		
Systemgehäuse		
	Art-Nr.: 850-814/002-000 IP65-Systemgehäuse; Stahlblech (RAL 7035); BxHxT (200x120x200 mm); ohne Flanschplatte	www.wago.com/850-814/002-000
	Art-Nr.: 850-815/002-000 IP65-Systemgehäuse; Stahlblech (RAL 7035); BxHxT (300x120x200 mm); ohne Flanschplatte	www.wago.com/850-815/002-000
	Art-Nr.: 850-816/002-000 IP65-Systemgehäuse; Stahlblech (RAL 7035); BxHxT (400x120x200 mm); ohne Flanschplatte	www.wago.com/850-816/002-000
	Art-Nr.: 850-817/002-000 IP65-Systemgehäuse; Stahlblech (RAL 7035); BxHxT (600x120x200 mm); ohne Flanschplatte	www.wago.com/850-817/002-000
	Art-Nr.: 850-825 IP65-Systemgehäuse; Aluminium (RAL 7032); BxHxT (160x100x160 mm); 9 x M12, 4 x M20	www.wago.com/850-825
	Art-Nr.: 850-826	

Änderungen vorbehalten. Bitte beachten Sie auch die weitere Produktdokumentation!

WAGO Contact SA
Case Postale 168 | Route de l'Industrie 19
1564 Domdidier
Telefon: +41 26 676 75 00
E-Mail: info.ch@wago.com | Web: www.wago.com/ch-de

Haben Sie Fragen zu unseren Produkten?
Wir stehen Ihnen telefonisch unter 0840 200 750 gern zur Verfügung.

	IP65-Systemgehäuse; Aluminium (RAL 7032); BxHxT (240x100x160 mm); 4 x M20-, 4 x M16-, 14 x M12-Verschraubung	www.wago.com/850-826
	Art-Nr.: 850-827 IP65-Systemgehäuse; Aluminium (RAL 7032); BxHxT (320x100x160 mm); 4 x M20-, 8 x M16-, 17 x M12-Verschraubung	www.wago.com/850-827
	Art-Nr.: 850-827/002-000 IP65-Systemgehäuse; Aluminium (RAL 7035); BxHxT (320x100x160 mm); 4 x M20-, 8 x M16-, 17 x M12-Verschraubung	www.wago.com/850-827/002-000
	Art-Nr.: 850-828/002-000 IP65-Systemgehäuse; Aluminium (RAL 7035); BxHxT (480x100x160 mm); 4 x M20-, 10 x M16-, 35 x M12-Verschraubung	www.wago.com/850-828/002-000
	Art-Nr.: 850-828 IP65-Systemgehäuse; Aluminium (RAL 7032); BxHxT (480x100x160 mm); 4 x M20-, 10 x M16-, 35 x M12-Verschraubung	www.wago.com/850-828
	Art-Nr.: 850-834 IP65-Systemgehäuse; Polyester (RAL 7032); BxHxT (164x100x164 mm); 9 x M12, 4 x M20	www.wago.com/850-834
	Art-Nr.: 850-835 IP65-Systemgehäuse; Polyester (RAL 7032); BxHxT (244x100x164 mm); 4 x M20-, 4 x M16-, 14 x M12-Verschraubung	www.wago.com/850-835
	Art-Nr.: 850-836 IP65-Systemgehäuse; Polyester (RAL 7032); BxHxT (324x100x164 mm); 4 x M20-, 8 x M16-, 17 x M12-Verschraubung	www.wago.com/850-836

Tragschiene

Montagematerial

	Art-Nr.: 210-197 Stahltragschiene; 35 x 15 mm; 1,5 mm dick; 2 m lang; gelocht; ähnlich EN 60715; silberfarben	www.wago.com/210-197
	Art-Nr.: 210-198 Kupfertragschiene; 35 x 15 mm; 2,3 mm dick; 2 m lang; ungelocht; entsprechend EN 60715; kupferfarben	www.wago.com/210-198
	Art-Nr.: 210-504 Stahltragschiene; 35 x 7,5 mm; 1 mm dick; 2 m lang; gelocht; bandverzinkt; entsprechend EN 60715; silberfarben	www.wago.com/210-504
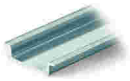	**Art-Nr.: 210-505** Stahltragschiene; 35 x 7,5 mm; 1 mm dick; 2 m lang; ungelocht; bandverzinkt; entsprechend EN 60715; silberfarben	www.wago.com/210-505
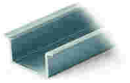	**Art-Nr.: 210-506** Stahltragschiene; 35 x 15 mm; 1,5 mm dick; 2 m lang; ungelocht; bandverzinkt; ähnlich EN 60715; silberfarben	www.wago.com/210-506
	Art-Nr.: 210-508 Stahltragschiene; 35 x 15 mm; 1,5 mm dick; 2 m lang; gelocht; bandverzinkt; ähnlich EN 60715; silberfarben	www.wago.com/210-508

Änderungen vorbehalten. Bitte beachten Sie auch die weitere Produktdokumentation!

WAGO Contact SA
Case Postale 168 | Route de l'Industrie 19
1564 Domdidier
Telefon: +41 26 676 75 00
E-Mail: info.ch@wago.com | Web: www.wago.com/ch-de

Haben Sie Fragen zu unseren Produkten?
Wir stehen Ihnen telefonisch unter 0840 200 750 gern zur Verfügung.

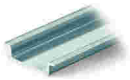	**Art-Nr.: 210-113** Stahltragschiene; 35 x 7,5 mm; 1 mm dick; 2 m lang; ungelocht; entsprechend EN 60715; silberfarben	www.wago.com/210-113
	Art-Nr.: 210-118 Stahltragschiene; 35 x 15 mm; 2,3 mm dick; 2 m lang; ungelocht; entsprechend EN 60715; silberfarben	www.wago.com/210-118
	Art-Nr.: 210-112 Stahltragschiene; 35 x 7,5 mm; 1 mm dick; 2 m lang; gelocht; entsprechend EN 60715; Lochbreite 25 mm; Lochabstand 36 mm; silberfarben	www.wago.com/210-112
	Art-Nr.: 210-114 Stahltragschiene; 35 x 15 mm; 1,5 mm dick; 2 m lang; ungelocht; ähnlich EN 60715; silberfarben	www.wago.com/210-114
	Art-Nr.: 210-115 Stahltragschiene; 35 x 7,5 mm; 1 mm dick; 2 m lang; gelocht; entsprechend EN 60715; Lochbreite 18 mm; Lochabstand 25 mm; silberfarben	www.wago.com/210-115
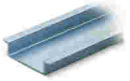	**Art-Nr.: 210-196** Aluminiumtragschiene; 35 x 8,2 mm; 1,6 mm dick; 2 m lang; ungelocht; ähnlich EN 60715; silberfarben	www.wago.com/210-196

Leitungen und Steckverbinder

Anschlussstecker

	Art-Nr.: 750-975 ETHERNET-Stecker RJ-45, IP20; ETHERNET 10/100 Mbit/s; feldkonfektionierbar	www.wago.com/750-975
	Art-Nr.: 750-978/000-012 ETHERNET-Stecker; RJ-45; Cat. 6A; axial; Code T568B; AWG 22; Zugentlastung	www.wago.com/750-978/000-012
	Art-Nr.: 750-979/000-012 ETHERNET-Stecker; RJ-45; Cat. 6A; gewinkelt; Code T568B; AWG 22; Zugentlastung	www.wago.com/750-979/000-012
	Art-Nr.: 750-978/000-021 ETHERNET-Stecker; RJ-45; Cat. 6A; axial; Code T568A; AWG 24; Zugentlastung	www.wago.com/750-978/000-021
	Art-Nr.: 750-979/000-022 ETHERNET-Stecker; RJ-45; Cat. 6A; gewinkelt; Code T568B; AWG 24; Zugentlastung	www.wago.com/750-979/000-022
	Art-Nr.: 750-978/000-022 ETHERNET-Stecker; RJ-45; Cat. 6A; axial; Code T568B; AWG 24; Zugentlastung	www.wago.com/750-978/000-022
	Art-Nr.: 750-979/000-011 ETHERNET-Stecker; RJ-45; Cat. 6A; gewinkelt; Code T568A; AWG 22; Zugentlastung	www.wago.com/750-979/000-011

Änderungen vorbehalten. Bitte beachten Sie auch die weitere Produktdokumentation!

WAGO Contact SA
Case Postale 168 | Route de l'Industrie 19
1564 Domdidier
Telefon: +41 26 676 75 00
E-Mail: info.ch@wago.com | Web: www.wago.com/ch-de

Haben Sie Fragen zu unseren Produkten?
Wir stehen Ihnen telefonisch unter 0840 200 750 gern zur Verfügung.

	Art-Nr.: 750-979/000-021 ETHERNET-Stecker; RJ-45; Cat. 6A; gewinkelt; Code T568A; AWG 24; Zugentlastung	www.wago.com/750-979/000-021
	Art-Nr.: 750-977/000-011 ETHERNET-Stecker; RJ-45; Cat. 6A; axial; Code T568A; AWG 22	www.wago.com/750-977/000-011
	Art-Nr.: 750-978/000-011 ETHERNET-Stecker; RJ-45; Cat. 6A; axial; Code T568A; AWG 22; Zugentlastung	www.wago.com/750-978/000-011
	Art-Nr.: 750-977/000-022 ETHERNET-Stecker; RJ-45; Cat. 6A; axial; Code T568B; AWG 24	www.wago.com/750-977/000-022
	Art-Nr.: 750-977/000-012 ETHERNET-Stecker; RJ-45; Cat. 6A; axial; Code T568B; AWG 22	www.wago.com/750-977/000-012
	Art-Nr.: 750-977/000-021 ETHERNET-Stecker; RJ-45; Cat. 6A; axial; Code T568A; AWG 24	www.wago.com/750-977/000-021

Schirmanschluss

Schirmklemmbügel

	Art-Nr.: 790-116 Schirmklemmbügel; 19 mm breit; kontaktierbarer Schirmdurchmesser; 7 … 16 mm	www.wago.com/790-116
	Art-Nr.: 790-124 Schirmklemmbügel; 27 mm breit; kontaktierbarer Schirmdurchmesser; 6 … 24 mm	www.wago.com/790-124
	Art-Nr.: 790-108 Schirmklemmbügel; 11 mm breit; kontaktierbarer Schirmdurchmesser; 3 … 8 mm	www.wago.com/790-108
	Art-Nr.: 790-140 Schirmklemmbügel; kontaktierbarer Schirmdurchmesser	www.wago.com/790-140
	Art-Nr.: 790-216 Schirmklemmbügel; 21,8 mm breit; 6 … 16 mm	www.wago.com/790-216
	Art-Nr.: 790-220 Schirmklemmbügel; 30 mm breit; 6 … 20 mm	www.wago.com/790-220
	Art-Nr.: 790-208 Schirmklemmbügel; 12,4 mm breit; 3 … 8 mm	www.wago.com/790-208

Software

Basisversion

	Art-Nr.: 759-333 WAGO-I/O-PRO	www.wago.com/759-333

Änderungen vorbehalten. Bitte beachten Sie auch die weitere Produktdokumentation!

WAGO Contact SA
Case Postale 168 | Route de l'Industrie 19
1564 Domdidier
Telefon: +41 26 676 75 00
E-Mail: info.ch@wago.com | Web: www.wago.com/ch-de

Haben Sie Fragen zu unseren Produkten?
Wir stehen Ihnen telefonisch unter 0840 200 750 gern zur Verfügung.

Art-Nr.: 759-333/000-923
WAGO-I/O-PRO; USB-Set

www.wago.com/759-333/000-923

Art-Nr.: 759-911
WAGO-I/O-PRO; CD

www.wago.com/759-911

Downloads

Dokumentation

Handbuch

Controller KNX IP 32-Bit-CPU mit Multitasking	V 1.0.2	pdf 15.5 MB	Download
WAGO ETS-Plug-in (Produktdatenbank) zur Konfiguration von WAGO-KNX-Geräten	V 3.0.1	pdf 3.4 MB	Download
Systemhandbuch WAGO I/O System 750 / 753 Dezentrale Automatisierungstechnik	V 3.0.2 27.04.2021	pdf 6.6 MB	Download
Systemhandbuch Serie 750/753 Online HTML		URL	Download

Ausschreibungstext

750-889 X81 - Datei	19.02.2019	xml 9.3 kB	Download
750-889 doc - Datei	19.05.2015	doc 35.3 kB	Download

Systembeschreibung

Übersicht Zulassungen WAGO-I/O-SYSTEM 750		pdf 776.0 kB	Download
Einsatz in explosionsgefährdeten Bereichen Begriffsdefinition, Kennzeichnung und Errichtungsbestimmungen	V 1.0.0	pdf 1.0 MB	Download
Controller 750 Allgemeine Produktinformationen		pdf 623.2 kB	Download

Weitere Informationen

Änderungen vorbehalten. Bitte beachten Sie auch die weitere Produktdokumentation!

WAGO Contact SA
Case Postale 168 | Route de l'Industrie 19
1564 Domdidier
Telefon: +41 26 676 75 00
E-Mail: info.ch@wago.com | Web: www.wago.com/ch-de

Haben Sie Fragen zu unseren Produkten?
Wir stehen Ihnen telefonisch unter 0840 200 750 gern zur Verfügung.

Entsorgung; Elektro- und Elektronikgeräte, Verpackung	V 1.0.0	pdf 269.1 kB	Download

Anwendungshinweise

Anwendungshinweis CoDeSys 2.3

Anwendungshinweis flexROOM® Weather Decoder In diesem Anwendungshinweis wird beschrieben, wie die Applikation flexROOM®-Weather in ein Projekt eingebunden werden kann, in dem keine flexROOM®-Office Verteiler verwendet werden.	07.08.2015	ZIP 1.1 MB	Download
Anbindung der HKW-Elektronik Wetterprognose-Station WS-K xx T ModBus Dieser Anwendungshinweis beschreibt, wie die Kommunikation zwischen dem WAGO-I/O-System und einer HKW-Elektronik Wettterprognose-Station Kompakt realisiert werden kann.	V 1.1 07.07.2017	zip 781.1 kB	Download
Anwendungshinweis DaylightSaving In diesem Anwendungshinweis wird beschrieben, wie eine automatische Sommer-/Winterzeitumstellung auf dem Ethernet Feldbus-Controller 750-841 ab Firmware 11 realisiert werden kann.	02.04.07 08.11.2011	zip 683.4 kB	Download
HART-Tool-Routing über ETHERNET mit 750-820x/750-88x und CoDeSys 2.3 (a116120) Der Anwendungshinweis beschreibt die Einrichtung von Asset-Management-Systemen, welche das einfache, effiziente und schnelle Konfigurieren von HART-Feldgeräten ermöglichen. Am Beispiel des Cerabar PMC51 (Endress+Hauser) erfolgt die Anbindung an die WAGO-ETHERNET-Controller 750-820x/750-88x (CoDeSys 2.3). Hierbei wird das HART-Modul 750-482 und 750-484 genutzt. Zusätzlich wird die Konfiguration der Asset-Management-Software WAGOframe, PACTware und FieldCare beschrieben.	1.0.0 22.03.2019	pdf 6.4 MB	Download
KNX Funktionsmakros Basierend auf der Bibliothek KNX_02.lib, stellt WAGO im Bereich Gebäudeautomation verschieden Funktionsmakros zur Verfügung.	V 2020-05-12 12.05.2020	zip 120.6 MB	Download
HLK Anlagenmakros Basierend auf der Building_HVAC_03.lib stellt WAGO in dem Bereich Heizung, Lüftung und Klimatisierung verschieden HLK-Anlagenmakros zur Verfügung.	10.03.2017 15.03.2019	zip 13.7 MB	Download
Anwendungshinweis KNX StarterKit3 Dieser Anwendungshinweis umfasst die Inbetriebnahmeanleitung für das KNX IP StarterKit 3.	13.11.2014 13.11.2014	zip 30.8 MB	Download

Anwendungshinweis Scheduler_03.lib

Änderungen vorbehalten. Bitte beachten Sie auch die weitere Produktdokumentation!

Dieser Anwendungshinweis beschreibt verschiedene Anwendungen der Bibliothek Scheduler_03.lib.	20.05.2011 20.05.2011	zip 1.8 MB	Download
Anwendungshinweis Bibliothek MpBus_03 In diesem Anwendungshinweis wird beschrieben, wie ein WAGO Feldbus-Controller über die MP-Bus Masterklemme (750-643) eine Kommunikation zu den MP-Bus Stellantrieben herstellt.	2020-08-14 14.08.2020	zip 683.5 kB	Download
Anbindung Thermokon Multifunktions- Raumbediengeräte WRF 08 In diesem Anwendungshinweis wird beschrieben, wie grundsätzlich die Kommunikation zwischen dem WAGO I/O System und den Multifunktions-Raumbediengeräten (WRF08 RS485 Modbus) von der Firma Thermokon realisiert werden kann.	10.04.2019 10.04.2019	zip 759.5 kB	Download
Anwendungshinweis DALI 753-647 Konfigurationsoberfläche In diesem Anwendungshinweis wird der WAGO DALI-Konfigurator, die Integration der DALI-Visualisierung zur Konfiguration von verschiedenen Sensortypen und die Implementation in ein Programm beschrieben.	V1.0.2 29.04.2019	zip 3.1 MB	Download
Anwendungshinweis Anbindung eines iPod Touch Dieser Anwendungshinweis beschreibt die grundsätzliche Vorgehensweise für Zugriffe auf die WAGO-ETHERNET-Controller 750-8xx oder WAGO-ETHERNET-Koppler 750-3xx mittels iPod-touch	30.03.2011 28.10.2011	zip 439.1 kB	Download
Anwendungshinweis Bibliothek EnOcean_06 In diesem Anwendungshinweis wird beispielhaft beschrieben, wie die Kommunikation zwischen dem WAGO-I/O-SYSTEM und verschiedenen EnOcean-Funk-Sensoren unter Zuhilfenahme der Bibliothek EnOcean_06.lib realisiert werden kann	30.11.2016 30.11.2016	zip 893.0 kB	Download
Anwendungshinweis für die 3-Phasen-Leistungsmessklemme 750-495 Der Anwendungshinweis für die 3-Phasen-Leistungsmessklemme 750-495 zeigt, wie grundsätzlich die Messwerte der Leistungsmessklemme ausgelesen werden können. Des Weiteren wird gezeigt, wie mit Hilfe der WAGO-I/O-PRO- V2.3 Visualisierung die Leistungsmessklemme konfiguriert werden kann.	24.01.2014 24.01.2014	zip 2.0 MB	Download
Anbindung Thermokon Multifunktions- Raumbediengeräte WRF 06 In diesem Anwendungshinweis wird beschrieben, wie grundsätzlich die Kommunikation zwischen dem WAGO I/O System und den Multifunktions-Raumbediengeräten (WRF06 RS485 Modbus) von der Firma Thermokon realisiert werden kann.	10.04.2019 10.04.2019	zip 845.9 kB	Download
Anwendungshinweis für die 3-Phasen-Leistungsmessklemme 750-494 Der Anwendungshinweis für die 3-Phasen-Leistungsmessklemme 750-494 zeigt, wie grundsätzlich die Messwerte der Leistungsmessklemme ausgelesen werden können. Des Weiteren wird gezeigt, wie mit Hilfe der WAGO-I/O-PRO- V2.3 Visualisierung die Leistungsmessklemme konfiguriert werden kann.	14.01.2014 11.11.2014	zip 2.1 MB	Download

Änderungen vorbehalten. Bitte beachten Sie auch die weitere Produktdokumentation!

WAGO Contact SA
Case Postale 168 | Route de l'Industrie 19
1564 Domdidier
Telefon: +41 26 676 75 00
E-Mail: info.ch@wago.com | Web: www.wago.com/ch-de

Haben Sie Fragen zu unseren Produkten?
Wir stehen Ihnen telefonisch unter 0840 200 750 gern zur Verfügung.

Anbindung eines Raumbediengerätes Thanos SR L MODBUS von der Fa. Thermokon an das WAGO-I/O-SYSTEM In diesem Anwendungshinweis wird beispielhaft beschrieben, wie die Kommunikation zwischen dem WAGO-I/O-SYSTEM und den Raumbediengeräten Thanos SR L MODBUS der Firma Thermokon realisiert werden kann.	02.05.2013 13.05.2013	zip 313.9 kB	Download
Anwendungshinweis GRUNDFOS GENIbus Schnittstelle Dieser Anwendungshinweis beschreibt, wie die Kommunikation zwischen dem WAGO-I/O-SYSTEM und Grundfos Umwälzpumpen der Serie MAGNA mit GENIbus Schnittstelle realisiert werden kann.	20.03.2017 20.03.2017	zip 286.4 kB	Download
Anwendungshinweis für Bibliothek PowerMeasurement_03 Dieser Anwendungshinweis beschreibt, wie mit Hilfe der 3-Phasen-Leistungsmessklemmen 750-493 Strom, Spannung, Wirkleistung, Leistungsfaktor und Energieverbrauch gemessen werden können.	26.01.2011 19.03.2012	zip 946.9 kB	Download
Anbindung von DMX Geräten über den ArtNet-DMX STAGE-PROFI 1.1 an das WAGO-I/O-SYSTEM Dieser Anwendungshinweis beschreibt die Anbindung des ArtNet-DMX STAGE-PROFI 1.1 an das WAGO I/O-Systems. Der ArtNet-DMX STAGE-PROFI 1.1 kann sowohl als DMX Master als auch als DMX Slave betrieben werden.	19.09.2012 09.10.2012	zip 1.5 MB	Download
HLK-Anlagenmakros für TRIC In dieser Zip-Datei finden Sie Vorlagen und Makros für die Planungssoftware TRIC. TRIC ist ein Werkzeug für Planer und Errichter von HLK-Anlagen, das den Richtlinien der VOB, VDI und DIN EN ISO entspricht.	2015-07-10 10.07.2015	zip 76.8 MB	Download
Anwendungshinweis Wetterstation Elsner P03 Modbus In diesem Anwendungshinweis wird beschrieben, wie die Kommunikation zwischen dem WAGO I/O System und der ELSNER Wetterstation P03/3 mit Modbus Schnittstelle realisiert werden kann.	18.03.2011 28.10.2011	zip 286.7 kB	Download
Anwendungshinweis DMX_02 In diesem Anwendungshinweis wird beschrieben, wie über die serielle Schnittstelle 750-652 ein DMX-Master zur Ansteuerung von DMX-Geräten realisiert werden kann.	26.04.2017 26.04.2017	zip 800.1 kB	Download
Anwendungshinweis Bibliothek ModuleAccess_01 Diese Anleitung beschreibt die Verwendung der Bibliothek ModuleAccess_01.lib anhand von 4 Beispielen.	05.01.2016 29.01.2016	zip 1.0 MB	Download

Bibliotheken

Bibliothek

ModuleAccess_01.lib	1.8.7	zip	Download

Änderungen vorbehalten. Bitte beachten Sie auch die weitere Produktdokumentation!

WAGO Contact SA
Case Postale 168 | Route de l'Industrie 19
1564 Domdidier
Telefon: +41 26 676 75 00
E-Mail: info.ch@wago.com | Web: www.wago.com/ch-de

Haben Sie Fragen zu unseren Produkten?
Wir stehen Ihnen telefonisch unter 0840 200 750 gern zur Verfügung.

Die Bibliothek ModuleAccess_01 dient zur Konfiguration von Modulen und Zugriff auf deren Prozessdaten innerhalb eines CoDeSys Projekts ohne den Einsatz von WAGO I/O-Check.	27.01.2020	2.2 MB	
WAGO_Datalogger_02.lib Der Funktionsbaustein FbDatalogger speichert Einträge von bis zu 80 Kanälen in einem Intervall von min. einer Sekunde in eine CSV-Datei.	2.7 20.05.2020	zip 684.2 kB	Download

Engineering-Software

Produktdatenbank

WAGO Produktdatenbank für den KNX IP Controller 750-889 / 750-849 inklusive des WAGO-ETS-Plug-In	2.0.367.581 29.11.2016	zip 1.1 MB	Download
WAGO Produktdatenbank für den KNX Router 750-889 / 750-849 + 753-646 inklusive des WAGO-ETS-Plug-In	2.0.373.598 26.11.2016	zip 41.4 kB	Download

Konfigurations- und Inbetriebnahme-Software

WAGO-IO-PRO Demo-Version (759-912) / Serie 750, 758 und 762	2.3.9.61 03.07.2015	zip 372.0 MB	Download

Runtime Software

Firmware

Firmware 0750-0889	V 16.0 27.07.2021	zip 2.0 MB	Download

CAD/CAE-Daten

CAD Daten

2D/3D Modelle 750-889	URL	Download

CAE Daten

EPLAN Data Portal 750-889	URL	Download
WSCAD Universe 750-889	URL	Download
ZUKEN Portal 750-889	URL	Download

Änderungen vorbehalten. Bitte beachten Sie auch die weitere Produktdokumentation!

WAGO Contact SA
Case Postale 168 | Route de l'Industrie 19
1564 Domdidier
Telefon: +41 26 676 75 00
E-Mail: info.ch@wago.com | Web: www.wago.com/ch-de

Haben Sie Fragen zu unseren Produkten?
Wir stehen Ihnen telefonisch unter 0840 200 750 gern zur Verfügung.

Environmental Product Compliance

Compliance Search

Environmental Product Compliance 750-889	URL	Download
Controller KNX IP		

Handhabungshinweise

Produktfamilie

Controller 750

Für kleine Steuerungsaufgaben: Die Controller der Serie 750, wie z. B. der Ethernet-Controller, sind für vielfältige Aufgaben in der Industrie-, Prozess- und Gebäudeautomation, wie beispielsweise für die Mess- und Betriebsdatenerfassung, geeignet. Die Controller bieten die optimale Kombination von Echtzeitanforderungen mit IT-Diensten. Sie unterstützen Modbus-TCP und Ethernet/IP für den Einsatz im industriellen Umfeld. Mit HTTP, SNTP, SNMP, FTP, DHCP, DNS und weiteren Protokollen ist die Integration in das IT-Umfeld leicht umgesetzt. Durch die integrierten Webseiten und die webbasierte Visualisierung stehen Prozessdaten den IT-Anwendungen jederzeit aktuell zur Verfügung. Library-Funktionen für Mail, SOAP, ASP, IP-Konfiguration, ETHERNET-Sockets und File-System runden das Produktprofil ab.

Alle Produkte der Familie anzeigen

Änderungen vorbehalten. Bitte beachten Sie auch die weitere Produktdokumentation!

WAGO Contact SA
Case Postale 168 | Route de l'Industrie 19
1564 Domdidier
Telefon: +41 26 676 75 00
E-Mail: info.ch@wago.com | Web: www.wago.com/ch-de

Haben Sie Fragen zu unseren Produkten?
Wir stehen Ihnen telefonisch unter 0840 200 750 gern zur Verfügung.