Dieser Artikel ist abgekündigt und ab dem 30.09.2018 nicht mehr verfügbar.

Datenblatt | Artikelnummer: 767-1301

Feldbuskoppler ETHERNET; 8DI DC 24 V; lichtgrau

www.wago.com/767-1301

RoHS Compliant ✓

BOMcheck.net

Farbe:

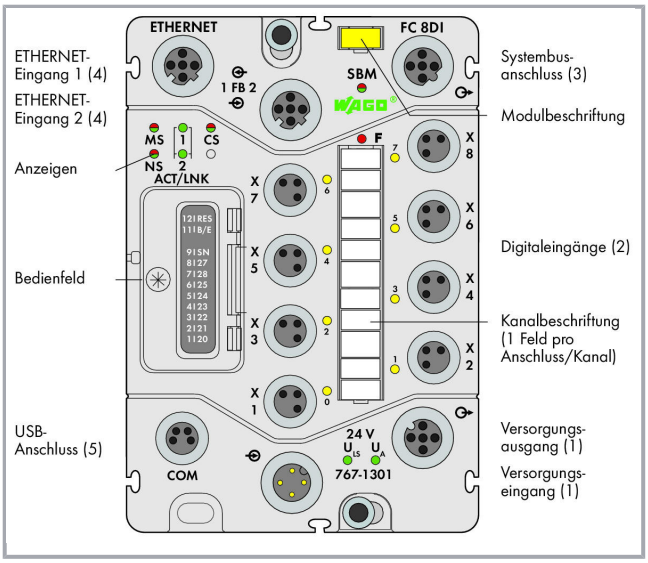

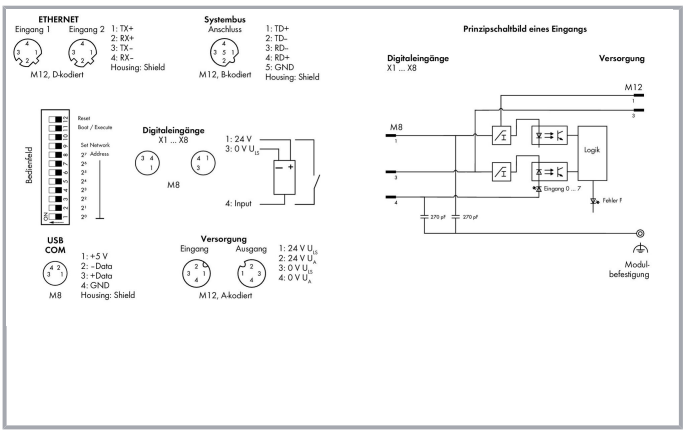

Änderungen vorbehalten. Bitte beachten Sie auch die weitere Produktdokumentation!

WAGO Contact SA
Case Postale 168 | Route de l'Industrie 19
1564 Domdidier
Telefon: +41 26 676 75 00
E-Mail: info.ch@wago.com | Web: www.wago.com/ch-de

Haben Sie Fragen zu unseren Produkten?
Wir stehen Ihnen telefonisch unter 08 40 200 750 gern zur Verfügung.

Dieser Artikel ist abgekündigt und ab dem 30.09.2018 nicht mehr verfügbar.

Datenblatt | Artikelnummer: 767-1301

www.wago.com/767-1301

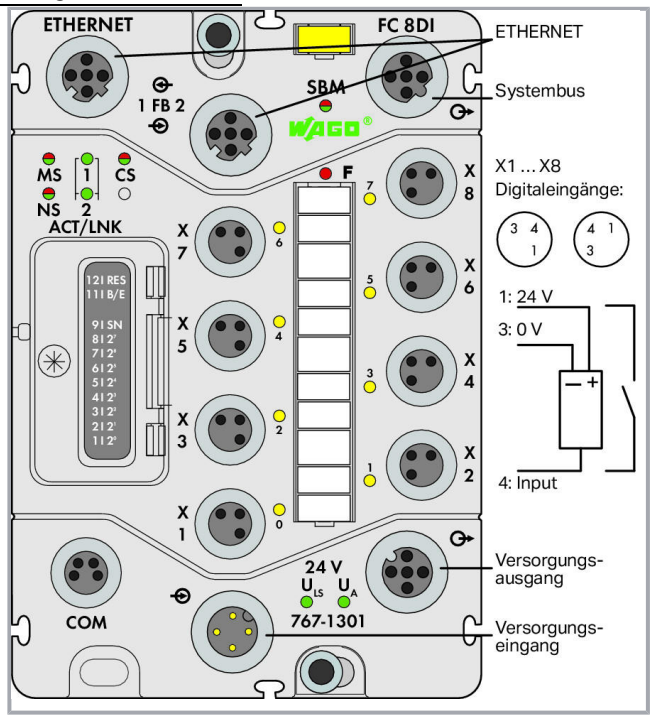

Artikelbeschreibung

Kurzbeschreibung:

Das ETHERNET/IP-Protokoll hat sich neben MODBUS/TCP als Standard für die industrielle Kommunikation über ETHERNET bewährt.

Der Feldbuskoppler dient zur Anbindung des WAGO-SPEEDWAY-767-Systems an das ETHERNET. Er ermittelt in der Initialisierungsphase den Aufbau der Station und erstellt daraus das Prozessabbild aller Ein- und Ausgänge. Es werden die Anwendungsprotokolle MODBUS/TCP und ETHERNET/IP für die Prozessdaten sowie die Protokolldienste Http, BootP, DHCP, DNS, SNTP, FTP und SNMP (auf Anfrage) für die Verwaltung und Diagnose des Systems zur Verfügung gestellt.

Merkmale:

- Integrierter Switch

- 8 digitale Eingänge DC 24 V inklusive

- Modular erweiterbar um bis zu 64 I/O-Module (über Systembusanschluss)

- FDT/DTM-Parametrierung und Systemupdate wahlweise über den Feldbus oder das USB-Interface

- Versiegelbares Bedienfeld (Betriebsarten- und Adressschalter)

Lieferumfang inkl.:

- Modulbeschriftungsschild WMB, gelb (1 Stk.)
- Kanalbeschriftungsstreifen (1 Stk.)
- M8-Schutzkappen (2 Stk.)

Änderungen vorbehalten. Bitte beachten Sie auch die weitere Produktdokumentation!

WAGO Contact SA
Case Postale 168 | Route de l'Industrie 19
1564 Domdidier
Telefon: +41 26 676 75 00
E-Mail: info.ch@wago.com | Web: www.wago.com/ch-de

Haben Sie Fragen zu unseren Produkten?
Wir stehen Ihnen telefonisch unter 08 40 200 750 gern zur Verfügung.

Daten

Technische Daten

Kommunikation	EtherNet/IP™ Modbus (TCP, UDP) ETHERNET
Anzahl erweiterbarer Module	64
Anzahl der digitalen Eingänge	8
Anzahl der Kanäle insgesamt (Modul)	8
Signalart	Spannung
Sensoranschluss	8 x (2 Leiter, 3 Leiter)
Eingangscharakteristik	positivschaltend
Eingangskennlinie	Typ 1, gemäß IEC 61131-2
Eingangsfilter (digital)	0.1 ms 0.5 ms 3 ms 15 ms 20 ms
Eingangsstrom je Kanal bei Signal (1) typ.	2.8 mA
Spannungsbereich für Signal (0)	DC −3 … +5 V
Spannungsbereich für Signal (1)	DC 15 … 30 V
Übertragungsrate	10/100 Mbit/s
Übertragungsmedium	Kupferkabel
Parametrierbare Funktionen	Diagnose-I/O (modulweise): Kurzschluss/Überlast der Geberversorgung; Unterspannung (U_{LS} + U_A) Online-Simulation (modulweise): Diagnose Online-Simulation (kanalweise): Sperren/Freigeben; Simulationswert: 0/1 Eingangsfilter (kanalweise): 0,1/ 0,5/ 3 /15 /20 ms/ Filter "Aus" Invertierung (kanalweise): Ein/Aus
Schutzfunktion	Verpolungsschutz für U_{LS} + U_A; Kurzschlussschutz der Sensorversorgung
Stationsadressen	1 … 255 (über Bedienfeld letztes Byte der IP-Adresse einstellbar)
Ein- und Ausgangsprozessabbild (Feldbus) max.	1024 Worte/1024 Worte
Versorgungsspannung System und Sensor	DC 24 V(-25 … +30 %); Logik und Sensorik (U_{LS})
Stromaufnahme System und Sensor	125 mA
Stromaufnahme System und Sensor Hinweis	+ Sensorik (max. 400 mA)
Versorgungsspannung Feld	DC 24 V (-25 … +30 %); Aktorik (U_A), nur zur Weiterleitung
Stromaufnahme Feldversorgung (Modul ohne externe Last)	5 mA
Potentialtrennung	500 V Versorgung/Systembus/Feldbus

Änderungen vorbehalten. Bitte beachten Sie auch die weitere Produktdokumentation!

WAGO Contact SA
Case Postale 168 | Route de l'Industrie 19
1564 Domdidier
Telefon: +41 26 676 75 00
E-Mail: info.ch@wago.com | Web: www.wago.com/ch-de

Haben Sie Fragen zu unseren Produkten?
Wir stehen Ihnen telefonisch unter 08 40 200 750 gern zur Verfügung.

Anzeigeelemente	LED (F) rot: Fehlerstatus Eingänge; LED (MS, NS, SBM, CS) grün/rot: Modulstatus, Netzwerkstatus, Status Systembus-Master, Feldbuskoppler; LED (ACT/LNK 1, ACT/LNK 2, U_{LS}, U_A) grün: Datenaustausch/Netzwerkverbindung Feldbus, Status Versorgung; LED (0 … 7) gelb: Status DI 1 … DI 8; Anzeigen nichtspeichernd
Stromtragfähigkeit der Versorgungsanschlüsse	8 A

Anschlussdaten

Anschlusstechnik: Kommunikation/Feldbus	EtherNet/IP™: 1 x Buchse M12; 4-polig; D-kodiert; Modbus TCP /UDP: 1 x Buchse M12; 4-polig; D-kodiert
Anschlusstechnik: Ein-/Ausgänge	8 x Buchse M8; 3-polig
Anschlusstechnik: Feldversorgung	1 x Stecker M12, 4-polig, A-kodiert; 1 x Buchse M12, 4-polig, A-kodiert
Anschlusstechnik: Systemversorgung	1 x Buchse M12; 4-polig; A-kodiert; 1 x Stecker M12, 4-polig, A-kodiert
Anschlusstechnik: Systembus	1 x Buchse M12, 5-polig, B-kodiert, geschirmt
Anschlusstechnik: Gerätekonfiguration	1 x Buchse M8; 4-polig (USB-Standard 1.1)
Anschlussanforderung zulässige Leitungslänge	30 m
Anschlussanforderung zulässiger Leitungstyp	Digitaleingänge: ungeschirmt

Geometrische Daten

Breite	75 mm / 2.953 inch
Höhe	35,7 mm / 1.406 inch
Tiefe	117 mm / 4.606 inch

Werkstoffdaten

Farbe	lichtgrau
Gehäusewerkstoff	Polyamid (PA), Makrolon (Adressschalterdeckel), Brennbarkeit nach UL94-V0, halogen-, silikonfrei
Gewicht	378 g
Konformitätskennzeichnung	CE
Verguss	Polyurethan (PUR), halogen-, silikonfrei

Umgebungsbedingungen

Umgebungstemperatur (Betrieb)	-25 … 60 °C
Umgebungstemperatur (Lagerung)	-40 … 85 °C
Schutzart	IP67
Schutzklasse	III

Änderungen vorbehalten. Bitte beachten Sie auch die weitere Produktdokumentation!

WAGO Contact SA
Case Postale 168 | Route de l'Industrie 19
1564 Domdidier
Telefon: +41 26 676 75 00
E-Mail: info.ch@wago.com | Web: www.wago.com/ch-de

Haben Sie Fragen zu unseren Produkten?
Wir stehen Ihnen telefonisch unter 08 40 200 750 gern zur Verfügung.

Betriebshöhe	-1000 … 2000 m; Luftdruck 1080 … 795 hPa
Relative Feuchte (ohne Betauung)	95 %
Vibrationsfestigkeit	5g gemäß IEC 60068-2-6
Schockfestigkeit	kurzzeitig: 50g/11 ms/Halbsinus gemäß IEC 60068-2-27; dauerhaft: 30g/6 ms/Halbsinus gemäß IEC 60068-2-29
EMV-Störfestigkeit	gemäß EN 61000-6-2
EMV-Störaussendung	gemäß EN 61000-6-4
Zulässige Schadstoffkonzentration H_2S bei einer relativen Feuchte 75 %	0.1 ppm
Zulässige Schadstoffkonzentration SO_2 bei einer relativen Feuchte 75 %	0.5 ppm

Kaufmännische Daten

Produktgruppe	15 (I/O-System)
eCl@ss 10.0	27-24-26-07
eCl@ss 9.0	27-24-26-07
ETIM 6.0	EC001603
Verpackungsart	Karton
Ursprungsland	DE
GTIN	4045454545116
Zolltarifnummer	85176200000

Zulassungen / Zertifikate

Ex-Zulassungen

Logo	Zulassung	Norm	Zertifikatsname
	ATEX DEKRA EXAM GmbH	EN 60079-0	BVS_15_ATEX_E_098_X
	IECEx DEKRA EXAM GmbH	IEC 60079-0	IECEx_BVS_15.0083_X

UL-Zulassungen

Logo	Zulassung	Norm	Zertifikatsname
	UL UL International Germany GmbH (ORDINARY LOCATIONS)	UL 508	E175199 Sec.5

Änderungen vorbehalten. Bitte beachten Sie auch die weitere Produktdokumentation!

WAGO Contact SA
Case Postale 168 | Route de l'Industrie 19
1564 Domdidier
Telefon: +41 26 676 75 00
E-Mail: info.ch@wago.com | Web: www.wago.com/ch-de

Haben Sie Fragen zu unseren Produkten?
Wir stehen Ihnen telefonisch unter 08 40 200 750 gern zur Verfügung.

Systemgegenstück

Passende Produkte

Beschriftungsmaterial		
	Art-Nr.: 210-110 Faserschreiber	www.wago.com/210-110
	Art-Nr.: 757-901/000-050 Beschriftungsstreifen; auf Rolle; nicht dehnbar; unbedruckt; aufrastbar; weiß	www.wago.com/757-901/000-050
	Art-Nr.: 767-101 Beschriftungsstreifen; 8 x M8; für Koppler/ I/O-Module	www.wago.com/767-101
Allgemeines Zubehör		
	Art-Nr.: 756-8101 M8-Schutzkappe; für nichtbelegte Anschlussbuchsen; -	www.wago.com/756-8101
	Art-Nr.: 756-8102 M12-Schutzkappe; für nichtbelegte Anschlussbuchsen; -	www.wago.com/756-8102
	Art-Nr.: 756-8103 M12-Schutzkappe; für nichtbelegte Anschlussstecker; -	www.wago.com/756-8103
	Art-Nr.: 756-8301 Sicherungsclip; M8	www.wago.com/756-8301
	Art-Nr.: 756-8302 Sicherungsclip; M12	www.wago.com/756-8302
	Art-Nr.: 767-111 Distanzstück; -	www.wago.com/767-111
	Art-Nr.: 767-121 Tragschienenadapter; für Koppler/programmierbare Koppler	www.wago.com/767-121
	Art-Nr.: 767-123 Profiladapter; für Koppler/programmierbare Koppler	www.wago.com/767-123
Werkzeug		
	Art-Nr.: 206-701 Drehmomentschlüssel M8 und M12; Montageset	www.wago.com/206-701
Leitungen und Steckverbinder		

Änderungen vorbehalten. Bitte beachten Sie auch die weitere Produktdokumentation!

WAGO Contact SA
Case Postale 168 | Route de l'Industrie 19
1564 Domdidier
Telefon: +41 26 676 75 00
E-Mail: info.ch@wago.com | Web: www.wago.com/ch-de

Haben Sie Fragen zu unseren Produkten?
Wir stehen Ihnen telefonisch unter 08 40 200 750 gern zur Verfügung.

	Art-Nr.: 750-975 ETHERNET-Stecker RJ-45, IP20; ETHERNET 10/100 Mbit/s; feldkonfektionierbar; lichtgrau	www.wago.com/750-975
	Art-Nr.: 750-977/000-011 ETHERNET-Stecker; RJ-45; Cat. 6A; axial; Code T568A; AWG 22	www.wago.com/750-977/000-011
	Art-Nr.: 750-977/000-012 ETHERNET-Stecker; RJ-45; Cat. 6A; axial; Code T568B; AWG 22	www.wago.com/750-977/000-012
	Art-Nr.: 750-977/000-021 ETHERNET-Stecker; RJ-45; Cat. 6A; axial; Code T568A; AWG 24	www.wago.com/750-977/000-021
	Art-Nr.: 750-977/000-022 ETHERNET-Stecker; RJ-45; Cat. 6A; axial; Code T568B; AWG 24	www.wago.com/750-977/000-022
	Art-Nr.: 750-978/000-011 ETHERNET-Stecker; RJ-45; Cat. 6A; axial; Code T568A; AWG 22; Zugentlastung	www.wago.com/750-978/000-011
	Art-Nr.: 750-978/000-012 ETHERNET-Stecker; RJ-45; Cat. 6A; axial; Code T568B; AWG 22; Zugentlastung	www.wago.com/750-978/000-012
	Art-Nr.: 750-978/000-021 ETHERNET-Stecker; RJ-45; Cat. 6A; axial; Code T568A; AWG 24; Zugentlastung	www.wago.com/750-978/000-021
	Art-Nr.: 750-978/000-022 ETHERNET-Stecker; RJ-45; Cat. 6A; axial; Code T568B; AWG 24; Zugentlastung	www.wago.com/750-978/000-022
	Art-Nr.: 750-979/000-011 ETHERNET-Stecker; RJ-45; Cat. 6A; gewinkelt; Code T568A; AWG 22; Zugentlastung	www.wago.com/750-979/000-011
	Art-Nr.: 750-979/000-012 ETHERNET-Stecker; RJ-45; Cat. 6A; gewinkelt; Code T568B; AWG 22; Zugentlastung	www.wago.com/750-979/000-012
	Art-Nr.: 750-979/000-021 ETHERNET-Stecker; RJ-45; Cat. 6A; gewinkelt; Code T568A; AWG 24; Zugentlastung	www.wago.com/750-979/000-021
	Art-Nr.: 750-979/000-022 ETHERNET-Stecker; RJ-45; Cat. 6A; gewinkelt; Code T568B; AWG 24; Zugentlastung	www.wago.com/750-979/000-022
	Art-Nr.: 756-1201/060-020 ETHERNET-Leitung; 4-polig; M12-Stecker, axial; Länge 2 m	www.wago.com/756-1201/060-020

Änderungen vorbehalten. Bitte beachten Sie auch die weitere Produktdokumentation!

WAGO Contact SA
Case Postale 168 | Route de l'Industrie 19
1564 Domdidier
Telefon: +41 26 676 75 00
E-Mail: info.ch@wago.com | Web: www.wago.com/ch-de

Haben Sie Fragen zu unseren Produkten?
Wir stehen Ihnen telefonisch unter 08 40 200 750 gern zur Verfügung.

	Art-Nr.: 756-1201/060-050 ETHERNET-Leitung; 4-polig; M12-Bu axial; Länge 5 m	www.wago.com/756-1201/060-050
	Art-Nr.: 756-1201/060-100 ETHERNET-Leitung; 4-polig; M12-Bu axial; Länge 10 m	www.wago.com/756-1201/060-100
	Art-Nr.: 756-1201/060-200 ETHERNET-Leitung; 4-polig; M12-Bu axial; Länge 20 m	www.wago.com/756-1201/060-200
	Art-Nr.: 756-1202/060-020 ETHERNET-Leitung; 4-polig; M12 St gewinkelt; Länge 2 m	www.wago.com/756-1202/060-020
	Art-Nr.: 756-1202/060-050 ETHERNET-Leitung; 4-polig; M12 St gewinkelt; Länge 5 m	www.wago.com/756-1202/060-050
	Art-Nr.: 756-1202/060-100 ETHERNET-Leitung; 4-polig; M12 St gewinkelt; Länge 10 m	www.wago.com/756-1202/060-100
	Art-Nr.: 756-1202/060-200 ETHERNET-Leitung; 4-polig; M12 St gewinkelt; Länge 20 m	www.wago.com/756-1202/060-200
	Art-Nr.: 756-1203/060-020 ETHERNET-Leitung; 4-polig; M12-Stecker, axial; M12-Stecker, axial; Länge 2 m	www.wago.com/756-1203/060-020
	Art-Nr.: 756-1203/060-050 ETHERNET-Leitung; 4-polig; M12-Stecker, axial; M12-Stecker, axial; Länge 5 m	www.wago.com/756-1203/060-050
	Art-Nr.: 756-1203/060-100 ETHERNET-Leitung; 4-polig; M12-Stecker, axial; M12-Stecker, axial; Länge 10 m	www.wago.com/756-1203/060-100
	Art-Nr.: 756-1203/060-200 ETHERNET-Leitung; 4-polig; M12-Stecker, axial; M12-Stecker, axial; Länge 20 m	www.wago.com/756-1203/060-200
	Art-Nr.: 756-1204/060-020 ETHERNET-Leitung; 4-polig; M12 St gewinkelt; M12 St gewinkelt; Länge 2 m	www.wago.com/756-1204/060-020
	Art-Nr.: 756-1204/060-050 ETHERNET-Leitung; 4-polig; M12 St gewinkelt; M12 St gewinkelt; Länge 5 m	www.wago.com/756-1204/060-050

Änderungen vorbehalten. Bitte beachten Sie auch die weitere Produktdokumentation!

WAGO Contact SA
Case Postale 168 | Route de l'Industrie 19
1564 Domdidier
Telefon: +41 26 676 75 00
E-Mail: info.ch@wago.com | Web: www.wago.com/ch-de

Haben Sie Fragen zu unseren Produkten?
Wir stehen Ihnen telefonisch unter 08 40 200 750 gern zur Verfügung.

	Art-Nr.: 756-1204/060-100 ETHERNET-Leitung; 4-polig; M12 St gewinkelt; M12 St gewinkelt; Länge 10 m	www.wago.com/756-1204/060-100
	Art-Nr.: 756-1204/060-200 ETHERNET-Leitung; 4-polig; M12 St gewinkelt; M12 St gewinkelt; Länge 20 m	www.wago.com/756-1204/060-200
	Art-Nr.: 756-4101/042-030 Verbindungskabel; 4-polig; Länge 3 m	www.wago.com/756-4101/042-030
	Art-Nr.: 756-5111/030-015 Sensor-/Aktorleitung; 3-polig; Länge 1,5 m	www.wago.com/756-5111/030-015
	Art-Nr.: 756-5111/030-050 Sensor-/Aktorleitung; 3-polig; Länge 5 m	www.wago.com/756-5111/030-050
	Art-Nr.: 756-5111/030-100 Sensor-/Aktorleitung; 3-polig; Länge 10 m	www.wago.com/756-5111/030-100
	Art-Nr.: 756-5112/030-015 Sensor-/Aktorleitung; 3-polig; Länge 1,5 m	www.wago.com/756-5112/030-015
	Art-Nr.: 756-5112/030-050 Sensor-/Aktorleitung; 3-polig; Länge 5 m	www.wago.com/756-5112/030-050
	Art-Nr.: 756-5112/030-100 Sensor-/Aktorleitung; 3-polig; Länge 10 m	www.wago.com/756-5112/030-100
	Art-Nr.: 756-5201/030-010 Sensor-/Aktorleitung; 3-polig; Länge 1 m	www.wago.com/756-5201/030-010
	Art-Nr.: 756-5201/030-020 Sensor-/Aktorleitung; 3-polig; Länge 2 m	www.wago.com/756-5201/030-020
	Art-Nr.: 756-5202/030-010 Sensor-/Aktorleitung; 3-polig; Länge 1 m	www.wago.com/756-5202/030-010
	Art-Nr.: 756-5202/030-020 Sensor-/Aktorleitung; 3-polig; Länge 2 m	www.wago.com/756-5202/030-020

Änderungen vorbehalten. Bitte beachten Sie auch die weitere Produktdokumentation!

WAGO Contact SA
Case Postale 168 | Route de l'Industrie 19
1564 Domdidier
Telefon: +41 26 676 75 00
E-Mail: info.ch@wago.com | Web: www.wago.com/ch-de

Haben Sie Fragen zu unseren Produkten?
Wir stehen Ihnen telefonisch unter 08 40 200 750 gern zur Verfügung.

Art-Nr.: 756-5203/030-010
Sensor-/Aktorleitung; 3-polig; Länge 1 m

www.wago.com/756-5203/030-010

Art-Nr.: 756-5203/030-020
Sensor-/Aktorleitung; 3-polig; Länge 2 m

www.wago.com/756-5203/030-020

Art-Nr.: 756-5204/030-010
Sensor-/Aktorleitung; 3-polig; Länge 1 m

www.wago.com/756-5204/030-010

Art-Nr.: 756-5204/030-020
Sensor-/Aktorleitung; 3-polig; Länge 2 m

www.wago.com/756-5204/030-020

Art-Nr.: 756-5501/030-010
Sensor-/Aktorleitung; 3-polig; Länge 1 m

www.wago.com/756-5501/030-010

Art-Nr.: 756-5501/030-020
Sensor-/Aktorleitung; 3-polig; Länge 2 m

www.wago.com/756-5501/030-020

Art-Nr.: 756-5502/030-010
Sensor-/Aktorleitung; 3-polig; Länge 1 m

www.wago.com/756-5502/030-010

Art-Nr.: 756-5502/030-020
Sensor-/Aktorleitung; 3-polig; Länge 2 m

www.wago.com/756-5502/030-020

Art-Nr.: 756-5503/030-010
Sensor-/Aktorleitung; 3-polig; Länge 1 m

www.wago.com/756-5503/030-010

Art-Nr.: 756-5503/030-020
Sensor-/Aktorleitung; 3-polig; Länge 2 m

www.wago.com/756-5503/030-020

Art-Nr.: 756-5504/030-010
Sensor-/Aktorleitung; 3-polig; Länge 1 m

www.wago.com/756-5504/030-010

Art-Nr.: 756-5504/030-020
Sensor-/Aktorleitung; 3-polig; Länge 2 m

www.wago.com/756-5504/030-020

Art-Nr.: 756-9102/030-000
Zubehör; 3-polig

www.wago.com/756-9102/030-000

Änderungen vorbehalten. Bitte beachten Sie auch die weitere Produktdokumentation!

WAGO Contact SA
Case Postale 168 | Route de l'Industrie 19
1564 Domdidier
Telefon: +41 26 676 75 00
E-Mail: info.ch@wago.com | Web: www.wago.com/ch-de

Haben Sie Fragen zu unseren Produkten?
Wir stehen Ihnen telefonisch unter 08 40 200 750 gern zur Verfügung.

Art-Nr.: 756-9105/030-000
Zubehör; 3-polig

www.wago.com/756-9105/030-000

Art-Nr.: 756-9203/040-000
Zubehör; 4-polig

www.wago.com/756-9203/040-000

Art-Nr.: 756-9206/040-000
Zubehör; 4-polig

www.wago.com/756-9206/040-000

Art-Nr.: 756-9213/040-000
Zubehör; 4-polig

www.wago.com/756-9213/040-000

Art-Nr.: 756-9216/040-000
Zubehör; 4-polig

www.wago.com/756-9216/040-000

Art-Nr.: 756-9501/040-000
Zubehör; 4-polig; M12 St gewinkelt

www.wago.com/756-9501/040-000

Art-Nr.: 756-9501/060-000
Konfekt. Steckverbinder; 4-pol. geschirmt; M12 St axial D-kodiert; Feder

www.wago.com/756-9501/060-000

Art-Nr.: 756-9503/040-000
Zubehör; 4-polig

www.wago.com/756-9503/040-000

Art-Nr.: 756-9504/040-000
Zubehör; 4-polig

www.wago.com/756-9504/040-000

Downloads

Dokumentation

Handbuch

EtherNet Feldbuskoppler mit 8 digitalen Eingängen (8 x M8)	V 3.2.0	pdf 11.8 MB	Download
Systembeschreibung	V 1.0.1	pdf 2.1 MB	Download

Schnellstartanleitung

Schnellstartanleitung	V 1.0.0	pdf	Download

Änderungen vorbehalten. Bitte beachten Sie auch die weitere Produktdokumentation!

WAGO Contact SA
Case Postale 168 | Route de l'Industrie 19
1564 Domdidier
Telefon: +41 26 676 75 00
E-Mail: info.ch@wago.com | Web: www.wago.com/ch-de

Haben Sie Fragen zu unseren Produkten?
Wir stehen Ihnen telefonisch unter 08 40 200 750 gern zur Verfügung.

		2.3 MB	

Beipackzettel

WAGO-SPEEDWAY 767 Gebrauchs- und Montageanleitung	V 1.0.0	pdf 2.3 MB	Download

Weitere Informationen

Entsorgung; Elektro- und Elektronikgeräte, Verpackung	V 1.0.0	pdf 269.1 kB	Download

Systembeschreibung

I/O-SYSTEM – SPEEDWAY, Allgemeine Produktinformationen		pdf 962.8 kB	Download

Engineering-Software

Konfigurations- und Inbetriebnahme-Software

WAGO BootPServer / Serie 750 und 767	1.0 07.03.2000	zip 1.1 MB	Download

CAD/CAE-Daten

CAD Daten

2D/3D Modelle 767-1301		URL	Download

CAE Daten

EPLAN Data Portal 767-1301		URL	Download
WSCAD Universe 767-1301		URL	Download

Gerätedateien

Gerätetreiber

WAGO USB Service Kabel Treiber / Serie 767	1.3.3.48 30.03.2012	zip 3.8 MB	Download
WAGO Service-Interface DTM / Serie 767 und 857	3.2.2.26	exe	Download

Änderungen vorbehalten. Bitte beachten Sie auch die weitere Produktdokumentation!

WAGO Contact SA
Case Postale 168 | Route de l'Industrie 19
1564 Domdidier
Telefon: +41 26 676 75 00
E-Mail: info.ch@wago.com | Web: www.wago.com/ch-de

Haben Sie Fragen zu unseren Produkten?
Wir stehen Ihnen telefonisch unter 08 40 200 750 gern zur Verfügung.

(zur Kommunikation mit der Serie 857 + 767)	21.06.2013	1.5 MB	
WAGO SPEEDWAY DTM / Serie 767	3.4.0.2 11.09.2013	exe 22.8 MB	Download

Gerätebeschreibungsdatei

750-915; EDS-Dateien für EthernetIP / Serie 750 und 767	11 12.11.2019	zip 93.6 kB	Download

Handhabungshinweise

Produktfamilie

I/O-System – Serie 767

Messen, Steuern, Regeln und Überwachen bei zweistelligen Minusgraden, dauerhaften Vibrationen und harten Stößen, umgeben von Schmutz, Staub und Wasser: Das IP67-I/O-System SPEEDWAY 767 ist mit Feldbuskopplern und I/O-Modulen optimal auf die robuste, schaltschranklose Automation abgestimmt.

Alle Produkte der Familie anzeigen

Änderungen vorbehalten. Bitte beachten Sie auch die weitere Produktdokumentation!

WAGO Contact SA
Case Postale 168 | Route de l'Industrie 19
1564 Domdidier
Telefon: +41 26 676 75 00
E-Mail: info.ch@wago.com | Web: www.wago.com/ch-de

Haben Sie Fragen zu unseren Produkten?
Wir stehen Ihnen telefonisch unter 08 40 200 750 gern zur Verfügung.