Induktiver Sensor
mit Standardschaltabstand

IB040BM46VB3

Bestellnummer

Technische Daten

Induktive Daten	
Schaltabstand	4 mm
Korrekturfaktor V2A/CuZn/Al	0,77/0,50/0,48
Einbauart	bündig
Einbau A/B/C/D in mm	0/24/12/0
Schalthysterese	< 15 %
Elektrische Daten	
Versorgungsspannung	10...30 V DC
Stromaufnahme (Ub = 24 V)	< 6 mA
Schaltfrequenz	700 Hz
Temperaturdrift	< 10 %
Temperaturbereich	-25...80 °C
Spannungsabfall Schaltausgang	< 2,5 V
Schaltstrom Schaltausgang	200 mA
Reststrom Schaltausgang	< 100 µA
Kurzschlussfest	ja
Verpolungs- und überlastsicher	ja
Schutzklasse	III
Mechanische Data	
Material Gehäuse	CuZn, vernickelt
Vollverguss	ja
Schutzart	IP67
Anschlussart	M12 × 1; 4-polig
Lagertyp	●
PNP-Schließer	●
Anschlussbild-Nr.	1021
Passende Anschlusstechnik-Nr.	2
Passende Befestigungstechnik-Nr.	170

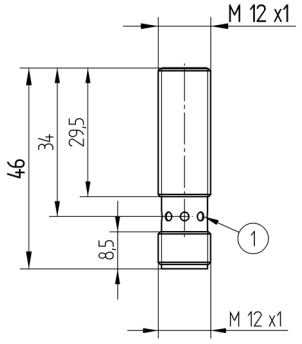

1 = Schaltzustandsanzeige
Maßangaben in mm (1 mm = 0.03937 Inch)

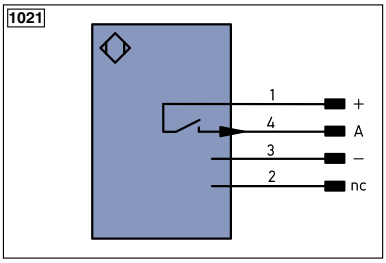

Symbolerklärung

+	Versorgungsspannung +	nc	nicht angeschlossen		
–	Versorgungsspannung 0 V	U	Testeingang		
~	Versorgungsspannung (Wechselspannung)	Ü	Testeingang invertiert		
A	Schaltausgang Schließer (NO)	W	Triggereingang		
Ā	Schaltausgang Öffner (NC)	O	Analogausgang		
V	Verschmutzungs-/Fehlerausgang (NO)	O–	Bezugsmasse/Analogausgang		
V̄	Verschmutzungs-/Fehlerausgang (NC)	BZ	Blockabzug		
E	Eingang analog oder digital	AMV	Ausgang Magnetventil/Motor		
T	Teacheingang	a	Ausgang Ventilsteuerung +	Adernfarben nach DIN IEC 757	
Z	Zeitverzögerung (Aktivierung)	b	Ausgang Ventilsteuerung 0 V		
S	Schirm	SY	Synchronisation	BK	schwarz
RxD	Schnittstelle Empfangsleitung	E+	Empfänger-Leitung	BN	braun
TxD	Schnittstelle Sendeleitung	S+	Sende-Leitung	RD	rot
RDY	Bereit	⏚	Erdung	OG	orange
GND	Masse	SnR	Schaltabstandsreduzierung	YE	gelb
CL	Takt	Rx+/–	Ethernet Empfangsleitung	GN	grün
E/A	Eingang/Ausgang programmierbar	Tx+/–	Ethernet Sendeleitung	BU	blau
	IO-Link	Bus	Schnittstellen-Bus A(+)/B(–)	VT	violett
PoE	Power over Ethernet	La	Sendelicht abschaltbar	GY	grau
IN	Sicherheitseingang	Mag	Magnetansteuerung	WH	weiß
OSSD	Sicherheitsausgang	RES	Bestätigungseingang	PK	rosa
Signal	Signalausgang	EDM	Schützkontrolle	GNYE	grüngelb

Einbau

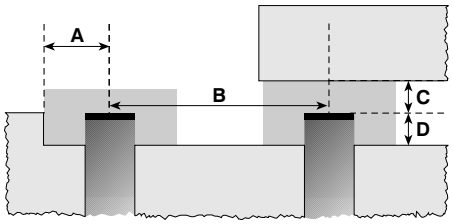

Technische Änderungen vorbehalten