Einweglichtschranke

SM982

Bestellnummer

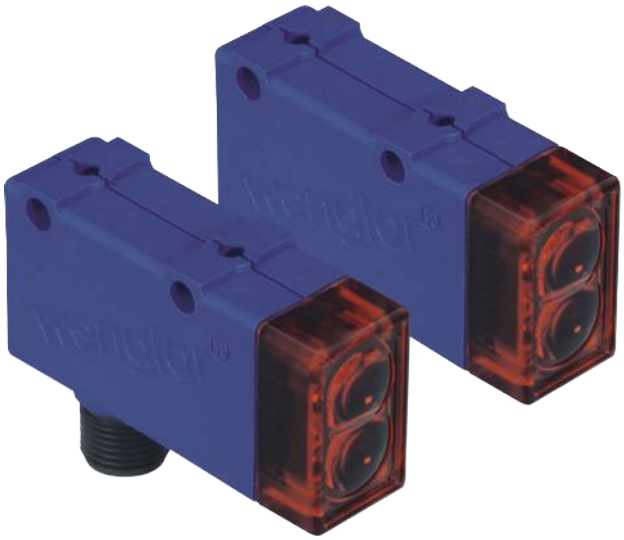

- **Kompakte Bauform**
- **Rotlicht**
- **Testeingang**

Technische Daten

Optische Daten	
Reichweite	10000 mm
Lichtart	Rotlicht
Lebensdauer (Tu = +25 °C)	100000 h
Öffnungswinkel	4 °
Elektrische Daten	
Sensortyp	Sender
Versorgungsspannung	10...30 V DC
Stromaufnahme (Ub = 24 V)	< 40 mA
Temperaturdrift	< 10 %
Temperaturbereich	-10...60 °C
Verpolungssicher	ja
Schutzklasse	III
Mechanische Daten	
Gehäusematerial	Kunststoff
Vollverguss	ja
Schutzart	IP67
Anschlussart	M12 × 1; 4-polig
Anschlussbild-Nr.	1018
Bedienfeld-Nr.	K3
Passende Anschlusstechnik-Nr.	2
Passende Befestigungstechnik-Nr.	360

Passender Empfänger

EM98PA2

Diese Einweglichtschranken sind für den Einsatz in Industrieumgebungen bestens geeignet: Durch ihre hohe Reichweite arbeiten sie selbst in extrem schmutziger Umgebung mit hoher Funktionssicherheit. Über den Testeingang kann ein Funktionstest durchgeführt werden.

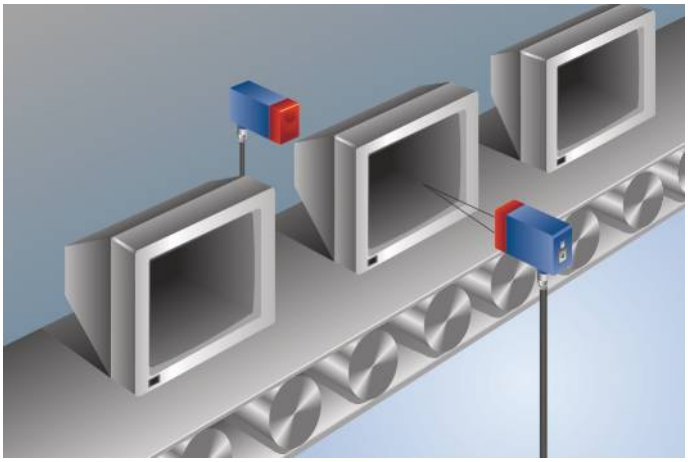

Ergänzende Produkte

Schutzgehäuse ZSV-0x-01

Set Schutzgehäuse ZSM-NN-02

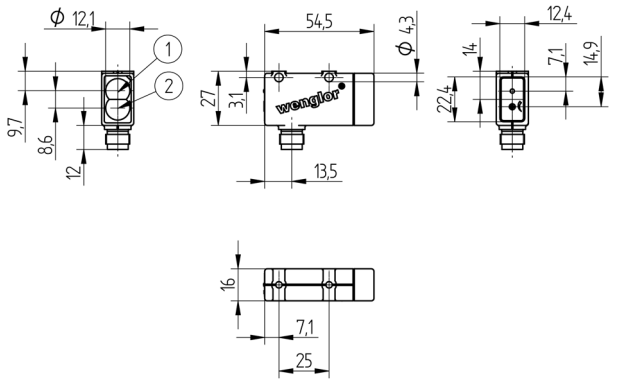

1 = Sendediode
2 = nicht belegt
Maßangaben in mm (1 mm = 0.03937 Inch)

Bedienfeld

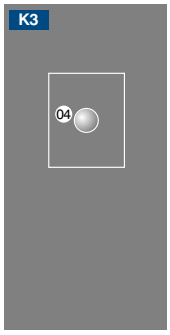

04 = Funktionsanzeige

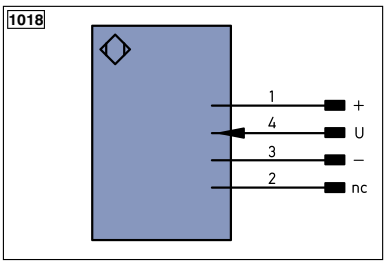

Symbolerklärung

+	Versorgungsspannung +		PT	Platin-Messwiderstand		$EN_{A\,RS422}$	Encoder A/Ā (TTL)
–	Versorgungsspannung 0 V		nc	nicht angeschlossen		$EN_{B\,RS422}$	Encoder B/B̄ (TTL)
~	Versorgungsspannung (Wechselspannung)		U	Testeingang		EN_A	Encoder A
A	Schaltausgang Schließer	(NO)	Ū	Testeingang invertiert		EN_B	Encoder B
Ā	Schaltausgang Öffner	(NC)	W	Triggereingang		A_{MIN}	Digitalausgang MIN
V	Verschmutzungs-/Fehlerausgang	(NO)	W –	Bezugsmasse/Triggereingang		A_{MAX}	Digitalausgang MAX
V̄	Verschmutzungs-/Fehlerausgang	(NC)	O	Analogausgang		A_{OK}	Digitalausgang OK
E	Eingang analog oder digital		O –	Bezugsmasse/Analogausgang		SY In	Synchronisation In
T	Teach-in-Eingang		BZ	Blockabzug		SY OUT	Synchronisation OUT
Z	Zeitverzögerung (Aktivierung)		A_{MV}	Ausgang Magnetventil/Motor		O_{LT}	Lichtstärkeausgang
S	Schirm		a	Ausgang Ventilsteuerung +		M	Wartung
RxD	Schnittstelle Empfangsleitung		b	Ausgang Ventilsteuerung 0 V		rsv	reserviert
TxD	Schnittstelle Sendeleitung		SY	Synchronisation		Adernfarben nach DIN IEC 757	
RDY	Bereit		SY–	Bezugsmasse/Synchronisation		BK	schwarz
GND	Masse		E+	Empfänger-Leitung		BN	braun
CL	Takt		S+	Sende-Leitung		RD	rot
E/A	Eingang/Ausgang programmierbar		⏚	Erdung		OG	orange
	IO-Link		SnR	Schaltabstandsreduzierung		YE	gelb
PoE	Power over Ethernet		Rx+/–	Ethernet Empfangsleitung		GN	grün
IN	Sicherheitseingang		Tx+/–	Ethernet Sendeleitung		BU	blau
OSSD	Sicherheitsausgang		Bus	Schnittstellen-Bus A(+)/B(–)		VT	violett
Signal	Signalausgang		La	Sendelicht abschaltbar		GY	grau
Bi_D+/-	Ethernet Gigabit bidirekt. Datenleitung (A-D)		Mag	Magnetansteuerung		WH	weiß
$EN_{0\,RS422}$	Encoder 0-Impuls 0/0̄ (TTL)		RES	Bestätigungseingang		PK	rosa
			EDM	Schützkontrolle		GNYE	grüngelb

Technische Änderungen vorbehalten