# Produktdatenblatt
## Technische Daten

# ZB4BA38
## Frontelement Leuchtdrucktaster, Ø 22, grün, mit Schildträger

EAN Code : 3389110887709

## Hauptmerkmale

| | |
|---|---|
| Produktserie | Harmony XB4 |
| Produkt oder Komponententyp | Frontelement für Leuchtdrucktaster |
| Kurzbezeichnung des Geräts | ZB4 |
| Produktkompatibilität | LED-Modul |
| Blendenmaterial | Chrom-beschichtes Metall |
| Kopftyp | Standard |
| Montagedurchmesser | 22 mm |
| Verkauf je unteilbare Menge | 1 |
| Form des Signaleinheitkopfes | Rund |
| Operatortyp | Rückstellung |
| Profil Betätigungselement | Grün bündig, unbeschriftet |
| Zusätzliche Betriebsinformationen | Zum Einfügen der Beschriftung |

## Zusatzmerkmale

| | |
|---|---|
| CAD-Gesamtbreite | 29 mm |
| CAD-Gesamthöhe | 29 mm |
| CAD-Gesamttiefe | 30 mm |
| Produktgewicht | 0,028 kg |
| Widerstandsfähigkeit gegen Hochdruckreiniger | 7000000 Pa bei 55 °C, Entfernung: 0,1 m |
| Mechanische Lebensdauer | 10000000 Zyklen |
| Code für den elektrischen Aufbau | M1 für <6 Kontakte in einfach Blöcke in Frontmontage mit LED-Modul<br>M2 für <6 Kontakte in einfach und doppelt Blöcke in Frontmontage mit LED-Modul<br>M6 für <2 Kontakte in einfach Blöcke in Frontmontage mit LED-Modul und Transformator<br>M10 für <2 Kontakte in einfach Blöcke in Frontmontage mit LED-Modul<br>C3 für <6 Kontakte in einfach Blöcke in Frontmontage<br>C4 für <6 Kontakte in einfach und doppelt Blöcke in Frontmontage<br>C14 für <2 Kontakte in einfach Blöcke in Frontmontage |
| Erläuterungen zum Gerät | Grundelement |

Haftungsausschluss: Diese Dokumentation dient nicht als Ersatz für die Beurteilung der Eignung oder Verlässlichkeit dieser Produkte für bestimmte Verwendungsbereiche des Benutzers und darf nicht zu diesem Zweck verwendet werden.

## Montage

| | |
|---|---|
| Schutzbehandlung | TH |
| Umgebungstemperatur bei Lagerung | -40…70 °C |
| Umgebungstemperatur bei Betrieb | -40…70 °C |
| Überspannungskategorie | Klasse I entspricht IEC 60536 |
| Schutzart (IP) | IP66 entspricht IEC 60529<br>IP67<br>IP69<br>IP69K |
| Schutzart (NEMA) | NEMA 13<br>NEMA 4X |
| Schutzart (IK) | IK06 entspricht EN 50102 |
| Normen | EN/IEC 60947-5-4<br>UL 508<br>EN/IEC 60947-1<br>JIS C8201-5-1<br>EN/IEC 60947-5-1<br>CSA C22.2 No 14<br>EN/IEC 60947-5-5<br>JIS C8201-1 |
| Produktzertifizierungen | DNV<br>UL gelistet<br>LROS (Lloyds register of shipping)<br>RINA<br>GL<br>CSA<br>BV |
| Vibrationsfestigkeit | 5 gn (f= 2…500 Hz) entspricht IEC 60068-2-6 |
| Stoßfestigkeit | 30 gn (Dauer = 18 ms) für Sinushalbwellenbeschleunigung entspricht IEC 60068-2-27<br>50 gn (Dauer = 11 ms) für Sinushalbwellenbeschleunigung entspricht IEC 60068-2-27 |

## Nachhaltigkeit

| | |
|---|---|
| Angebotsstatus nachhaltiges Produkt | Green Premium Produkt |
| REACh-Verordnung | REACh-Deklaration |
| Frei von REACh-SVHC | Ja |
| EU-RoHS-Richtlinie | Übererfüllung der Konformität (außerhalb EU RoHS-Scope)<br>EU-RoHS-Deklaration |
| Frei von giftigen Schwermetallen | Ja |
| Quecksilberfrei | Ja |
| Informationen zu RoHS-Ausnahmen | Ja |
| RoHS-Richtlinie für China | RoHS-Erklärung für China |
| Umweltproduktdeklaration | Produktumweltprofil |
| Circular Econmomy-Eignung | Entsorgungsinformationen |

## Vertragliche Gewährleistung

| | |
|---|---|
| Garantie | 18 months |

# ZB4BA38

## Abmessungen

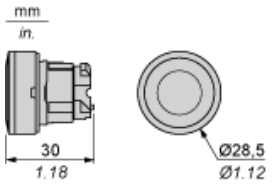

# ZB4BA38

## Schalttafelausschnitte für Drucktaster, Schalter und Meldeleuchten (fertige Bohrungen, installationsbereit)

| Anschluss per Schraubklemmen, Steckanschluss oder auf Leiterplatte | Anschluss über Faston-Steckverbinder |
|---|---|
| 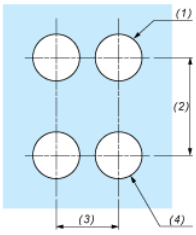 | 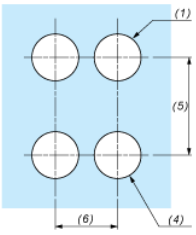 |

| | |
|---|---|
| (1) | Durchmesser auf fertiger Schalttafel oder Montagehalterung |
| (2) | 40 mm min. / 1,57 in. min. |
| (3) | 30 mm min. / 1,18 in. min. |
| (4) | Ø 22,5 mm / 0,89 in. (Ø 22,3 mm $_{0}^{+0,4}$ / 0,88 in. empfohlen $_{0}^{+0,016}$) |
| (5) | 45 mm min. / 1,78 in. min. |
| (6) | 32 mm min. / 1,26 in. min. |

# ZB4BA38

## Drucktaster, Schalter und Leuchtmelder für den Leiterplattenanschluss

### Schalttafelausschnitte (Ansicht anwenderseitig)

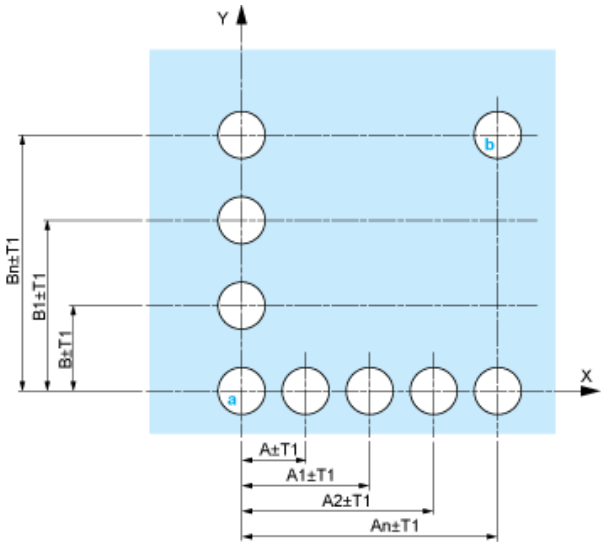


A : 30 mm min. / 1,18 in. min.
B : 40 mm min. / 1,57 in. min.

### Bohrungen der Leiterplatte (Ansicht Elektroblock)

Abmessungen in mm

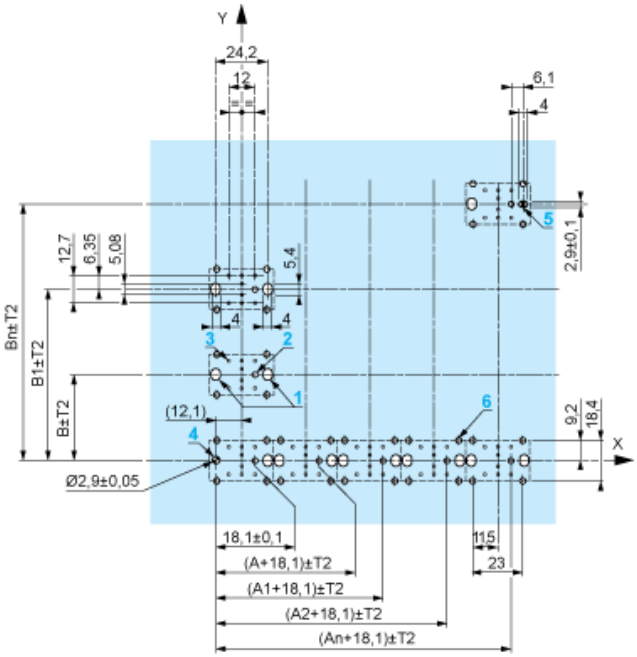


A : 30 mm min.
B : 40 mm min.

Abmessungen in in.

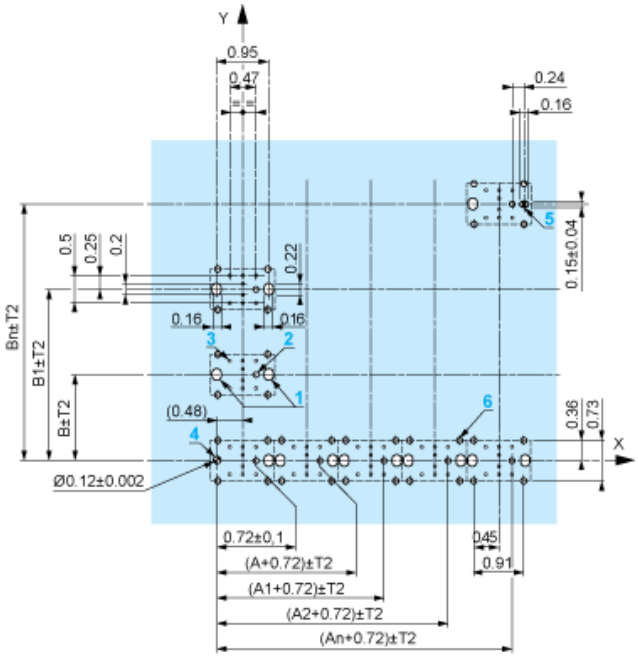


A : 1,18 in. min.
B : 1,57 in. min.

## Allgemeine Toleranzen von Montageplatte und Leiterplatte

Die Summe der Toleranzen darf 0,3 mm / 0,012 in. nicht überschreiten: T1 + T2 = max. 0,3 mm

## Vorsichtsmaßnahmen bei der Installation

- Minimale Stärke der Leiterplatte: 1,6 mm / 0,06 in.
- Durchmesser der Bohrung: 22,4 mm ± 0,1 / 0,88 in. ± 0,004
- Orientierung des Befestigungsflansches ZB4 BZ009: ± 2° 30' (außer den mit a und b gekennzeichneten Bohrungen).
- Maximales Anzugsmoment der Schrauben ZBZ 006: max. 0,6 Nm (5,3 lbf-in)
- Es ist ein Befestigungsflansch ZB4 BZ079 mit Befestigungsschrauben vorzusehen:
  - alle 90 mm / 3,54 in. in der Horizontalen (X) und alle 120 mm / 4,72 in. in der Vertikalen (Y).
  - für jeden Wahlschalterkopf (ZB4 BD•, ZB4 BJ•, ZB4 BG•).

Die Bohrungsabstände mit den Markierungen a und b liegen einander diagonal gegenüber und müssen den Bohrungsabständen 4 und 5 entsprechen.

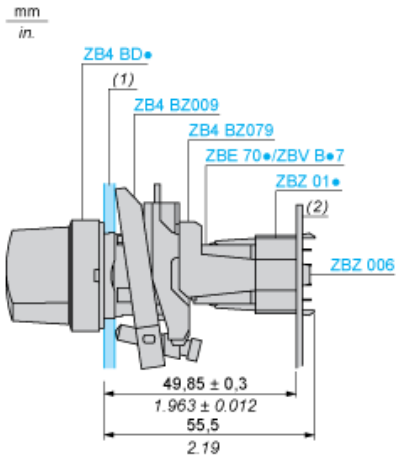


(1) Schalttafel
(2) Leiterplatte


Life Is On Schneider Electric

## Montage des Adapters (Sockel) ZBZ 01•

- 1 2 Langlochbohrungen für Befestigungsschrauben ZBZ 006
- 2 1 Bohrung Ø 2,4 mm ± 0,05 / 0,09 in. ± 0.002 für die Zentrierung des Adapters ZBZ 01•
- 3 8 × Bohrungen Ø 1,2 mm / 0,05 in.
- 4 1 Bohrung Ø 2,9 mm ± 0,05 / 0,11 in. ± 0.002 zur Ausrichtung der Leiterplatte (mit Bohrung a)
- 5 1 Langlochbohrung zur Ausrichtung der Leiterplatte (mit Bohrung b)
- 6 4 Bohrungen Ø 2,4 mm / 0,09 in. zum Aufrasten des Adapters ZBZ 01•

Die Abmessungen An + 18,1 gehören zu den Bohrungen Ø 2,4 mm ± 0,05 / 0,09 in. für die Zentrierung des Adapters ZBZ 01•.

## Elektrische Zusammensetzung entsprechend dem Code C3

## Elektrische Zusammensetzung entsprechend dem Code C4

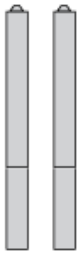

## Elektrische Zusammensetzung entsprechend den Codes C14, SF2 und SR2

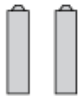

## Elektrische Zusammensetzung entsprechend den Codes M1 und M7

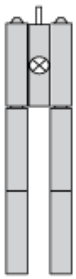

## Elektrische Zusammensetzung entsprechend den Codes M2 und M8

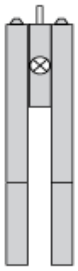

## Elektrische Zusammensetzung entsprechend den Codes M6 und P2

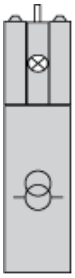

## Elektrische Zusammensetzung entsprechend den Codes M5, M10, MF1, MR1 und MF2

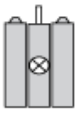

## Legende

Einzelkontakt

Doppelkontakt

Leuchtbereich

Mögliche Position